令和7年度

道路新設改良事業（単独）

市道南後迫線

道路改良工事　仕　様　書

事業主体　広島県庄原市

施行箇所　庄原市上原町

工　事　概　要

工 事 名	市道南後迫線 道路改良工事
施行箇所	広島県 庄原市上原町

工事概要	費目工種	工　種	種　別　・　細　別	数　量 当初	数　量 1変更	単位	摘　要
	道路改良工事						
		延長L=		99.7		m	
		幅員W=		4.0		m	
	土工	掘削工	掘削	60		m3	
		盛土工	路床	290		m3	
			路体	60		m3	
			路肩	40		m3	
			購入土（処理土・ほぐし）	430		m3	
		法面整形工	切土部	10		m2	
			盛土部	120		m2	
	法面工	植生工	切土部　植生マット	10		m2	
			盛土部　植生シート	160		m2	
		防草コンクリート	1号張コンクリート	120		m	
			2号張コンクリート	33		m	
	擁壁工	コンクリートブロック	練積ブロック　控え35cm・裏ｺﾝ10cm	29		m2	
			基礎ｺﾝｸﾘｰﾄ	15		m	
	排水構造物工	側溝工					
			PU2-B300-H300	14		m	
			PU3-B300-H300	32		m	
	舗装工	ｱｽﾌｧﾙﾄ舗装	下層路盤　RC-40　厚16cm	373		m2	
			上層路盤　M30　厚7cm	424		m2	
			表層工　再生AS13mm　厚4cm	419		m2	
		ｺﾝｸﾘｰﾄ舗装	路盤工　RC-40　厚10cm	177		m2	
			表層工　厚10cm	177		m2	
	構造物取壊し	構造物取壊し	ｱｽﾌｧﾙﾄ取壊し・殻処分	20		t	
	防護柵工	路側防護柵工	Gr-C-4E	33		m	
	区画線工	区画線工	溶融式・白色実線・W=15cm	200		m	
	道路付属施設	境界工	境界杭	20		本	

令和　7　年度

市道南後迫線　道路改良工事

庄原市上原町　　地内

工　事　価　格	
消費税相当額	
工　事　費　計	

積 算 情 報

工事名	市道南後迫線　道路改良工事		
執行年度	令和　7　年度	諸経費区分	公共 令和06年度
工種区分	道路改良工事	変更回数	
単価適用年月日	令和 7年 6月 1日付 公共	単価地区	51:庄原市(旧総領町,旧東城町,旧高野町を除く)
機損適用年月日	令和 6年度 公共・林道	歩掛適用年月日	令和 6年 8月 公共(令和6年11月一部改定)

補 正 情 報

施工地域及び 工事場所による補正率	共通仮設費 ･････････ 一般交通影響有り(2)-2 現場管理費 ･････････ 一般交通影響有り(2)-2 現場環境改善費 ･･･　　大都市・市街地以外
現場環境改善費	計上する
冬期補正	冬期補正無　　(0.00 %)
緊急工事補正	緊急工事補正無
前払支出割合区分	３５％を超え４０％以下
契約保証に係る補正	発注者が金銭的保証を必要とする場合

総　　括　　表

費目・工種・種別・細目	数量	単位	単価	金額	明細単価番号	基準
工事費	1	式				
本工事費	1	式				
道路改良工事02	1	式				
合計						

庄原市

諸　経　費　設　定　情　報

名　　称	値
【 週休2日補正 】	補正なし
【工区名称：道路改良工事02】	
［共通設定］	
施工地域	一般交通影響有り(2)-2
前払金支出割合区分	３５％を超え４０％以下
契約保証に係る補正	発注者が金銭的保証を必要とする場合
工事価格端数調整	千円止め
現場環境改善費計上区分	計上する
諸経費を前回金額に固定	前回金額に固定しない
［共通仮設費］	
率指定	しない
乗算補正(*n)補正前に乗じる	0
乗算補正(*n)補正後に乗じる	0
加算補正(+n)（%）	0
施工地域補正の加重平均まるめ	小数3位四捨五入2位止め
［現場環境改善費］	
率指定	しない
施工地域区分	大都市・市街地以外
乗算補正(*n)	0
加算補正(+n)（%）	0
［現場管理費］	
率指定	しない
施工時期、工事期間による補正	行わない
緊急工事補正	緊急工事補正無
補正率合計値の上限(%)	0
乗算補正(*n)補正前に乗じる	0
乗算補正(*n)補正後に乗じる	0
加算補正(+n)（%）	0
施工地域補正の加重平均まるめ	小数3位四捨五入2位止め

諸　経　費　設　定　情　報

名　　称	値
［一般管理費等］	
率指定	しない
乗算補正(*n)	0
加算補正(+n)（%）	0
契約保証に係る額の対象額(円)	0
目標額(円)	0
［間接労務費］	
［工場管理費］	
［工期延長等に伴う増加費用］	
工期延長等に伴う増加費用計上区分	計上しない
［消費税］	
(経過措置)複数の税率を適用する	複数税率を適用しない

本　工　事　費　内　訳　書

費目・工種・種別・細目	数量	単位	単価	金額	明細単価番号	基準
道路改良工事02	1	式				
道路改良	1	式			Lv1	
道路土工	1	式			Lv2	
掘削工	1	式			Lv3	
掘削	1	式			Lv4	
掘削 小規模 土砂 標準	60	m3			P　1 号	
盛土工	1	式			Lv3	
路床盛土	1	式			Lv4	
路床盛土 4.0m以上 10,000m3未満 障害無し SP210520-0001	290	m3				
路体盛土	1	式			Lv4	
路体(築堤)盛土 4.0m以上 10,000m3未満 障害無し SP210510-0001	60	m3				
路肩盛土	1	式			Lv4	

庄原市

本　工　事　費　内　訳　書

費目・工種・種別・細目	数量	単位	単価	金額	明細単価番号	基準
路体(築堤)盛土 2.5m未満	40	m3			P　2 号	
法面整形工	1	式			Lv3	
法面整形	1	式			Lv4	
法面整形 切土部 ﾚｷ質土、砂及び砂質土、粘性土 現場制約無し	10	m2			P　3 号	
法面整形 盛土部 ﾚｷ質土、砂及び砂質土、粘性土 法面締固め有り 現場制約無し	120	m2			P　4 号	
購入土	1	式			Lv3	
土砂等運搬	1	式			Lv4	
土砂等運搬 小規模 ﾊﾞｯｸﾎｳ山積0.28m3(平積0.2m3) 土砂 10.0km以下 DID区間無 ﾀｲﾔ損耗費(良好)含む	360	m3			P　5 号	
購入土	1	式			Lv4	
処理土 調達情報	430	m3				
法面工	1	式			Lv2	
植生工	1	式			Lv3	

本　工　事　費　内　訳　書

費目・工種・種別・細目	数量	単位	単価	金額	明細単価番号	基準
植生ﾏｯﾄ	1	式			Lv4	
植生マット工 施工規模250m2未満 時間制約無	10	m2			施　6 号	
張芝	1	式			Lv4	
植生シート工(標準品) 施工規模250m2未満 時間制約無	160	m2			施　7 号	
張コンクリート	1	式			Lv4	
1号張コンクリート	120	m			単　8 号	
2号張コンクリート	33	m			単　9 号	
擁壁工	1	式			Lv2	
作業土工	1	式			Lv3	
床掘り	1	式			Lv4	
床掘り 土砂 小規模	20	m3			P　10 号	
埋戻し	1	式			Lv4	

本　工　事　費　内　訳　書

費目・工種・種別・細目	数量	単位	単価	金額	明細単価番号	基準
埋戻し 小規模 土砂	6	m3			P 11 号	
ｺﾝｸﾘｰﾄﾌﾞﾛｯｸ工(ｺﾝｸﾘｰﾄﾌﾞﾛｯｸ積)	1	式			Lv3	
ｺﾝｸﾘｰﾄﾌﾞﾛｯｸ積	1	式			Lv4	
コンクリートブロック積工 JIS滑面 150kg/個未満 昼間 時間制約無 練積 裏込ｺﾝｸﾘｰﾄ有	29	m2			施 12 号	
胴込･裏込材(砕石) 間知･平･連節･緑化ﾌﾞﾛｯｸ 再生砕石 RC-40	6	m3			P 13 号	
基礎ｺﾝｸﾘｰﾄ 18-8-40	15	m			単 14 号	
天端ｺﾝｸﾘｰﾄ 18-8-40	15	m			単 15 号	
排水構造物工	1	式			Lv2	
作業土工	1	式			Lv3	
床掘り	1	式			Lv4	
床掘り 土砂 小規模	20	m3			P 10 号	
埋戻し	1	式			Lv4	

本　工　事　費　内　訳　書

費目・工種・種別・細目	数量	単位	単価	金額	明細単価番号	基準
埋戻し 小規模 土砂	10	m3			P　11 号	
側溝工	1	式			Lv3	
ﾌﾟﾚｷｬｽﾄU型側溝	1	式			Lv4	
U型側溝据付け 道路用1種 300A 300×300×2000 昼間 時間制約無 基礎砕石施工有	14	m			施　16 号	
U型側溝据付け 道路用3種 300A 300×300×2000 昼間 時間制約無 基礎砕石施工有	32	m			施　17 号	
蓋版据付け 道路用3種300 41.2×9.5×50 昼間 時間制約無	10	枚			施　18 号	
舗装	1	式			Lv1	処:
舗装工	1	式			Lv2	
ｱｽﾌｧﾙﾄ舗装工	1	式			Lv3	
表層工	1	式			Lv4	
表層(車道･路肩部) 1層当り仕上厚40mm 再生密粒度ｱｽｺﾝ(13) 平均幅員3.0m超 ﾌﾟﾗｲﾑｺｰﾄ 締固密度2.35	419	m2			P　19 号	
ｱｽﾌｧﾙﾄ舗装工	1	式			Lv3	

本　工　事　費　内　訳　書

費目・工種・種別・細目	数量	単位	単価	金額	明細単価番号	基準
上層路盤工（車道・路肩部）	1	式			Lv4	
上層路盤(車道･路肩部) 全仕上り厚70mm 1層施工 粒度調整砕石 M-30	424	m2			P　20 号	
ｱｽﾌｧﾙﾄ舗装工	1	式			Lv3	
下層路盤(車道･路肩部)	1	式			Lv4	
下層路盤(車道･路肩部) 全仕上り厚160mm 1層施工 再生ｸﾗｯｼｬﾗﾝ RC-40	373	m2			P　21 号	
コンクリート舗装工	1	式			Lv3	
表層工	1	式			Lv4	
人力舗設 平均舗設厚10cm 18-8-20(25) W/C60%	177	m2			施　22 号	
路盤(車道･路肩部)	1	式			Lv4	
下層路盤(車道･路肩部) 全仕上り厚100mm 1層施工 再生ｸﾗｯｼｬﾗﾝ RC-40	177	m2			P　23 号	
構造物取壊し工	1	式			Lv2	処:
構造物取壊し工	1	式			Lv3	

本　工　事　費　内　訳　書

費目・工種・種別・細目	数量	単位	単価	金額	明細単価番号	基準
舗装版切断	1	式			Lv4	
舗装版切断 ｱｽﾌｧﾙﾄ舗装版 15cm以下	6	m			P　24 号	
舗装取壊し	1	式			Lv4	
舗装版破砕 ｱｽﾌｧﾙﾄ舗装版 厚15cm以下 障害等無し 積込作業有 騒音振動対策不要	180	m2			P　25 号	
殻運搬処分	1	式			Lv3	処:
殻運搬	1	式			Lv4	
殻運搬 舗装版破砕 機械 騒対不要、厚15cm超又は必要 6.0km以下 DID区間無 ﾀｲﾔ損耗費(良好)含む	8	m3			P　26 号	
殻処分	1	式			Lv4	処:
再資源化施設受入費 ｱｽ塊 10t,4t,2t ㈱大歳組 永宗ﾘｻｲｸﾙﾌﾟﾗﾝﾄ 庄原市新庄町	20	t				処:
防護柵工	1	式			Lv2	
路側防護柵工	1	式			Lv3	
ｶﾞｰﾄﾞﾚｰﾙ	1	式			Lv4	

本　工　事　費　内　訳　書

費目・工種・種別・細目	数量	単位	単価	金額	明細単価番号	基準
防護柵(ガードレール)設置工 土中建込 塗装 Gr-C-4E 曲線部無 規模21m～50m未満 時間制約無 夜間作業無	33	m			施 27 号	
区画線工	1	式			Lv2	
区画線工	1	式			Lv3	
溶融式区画線	1	式			Lv4	
区画線設置 溶融式手動 実線 15cm 塗布厚1.5mm 白 昼間 時間制約無 豪雪補正無	200	m			施 28 号	
道路付属施設工	1	式			Lv2	
境界工	1	式			Lv3	
境界杭	1	式			Lv4	
境界杭設置 ｺﾝｸﾘｰﾄ製 根巻き基礎無 施工規模10～30本未満 時間制約無 夜間作業無	20	本			施 29 号	
直接工事費計						
共通仮設費計	1	式				
共通仮設費(率化)	1	式				

本　工　事　費　内　訳　書

費目・工種・種別・細目	数量	単位	単価	金額	明細単価番号	基準
共通仮設費率分	1	式				一般交通影響有り(2)-2
現場環境改善費率分	1	式				大都市・市街地以外
純工事費	1	式				
現場管理費	1	式				一般交通影響有り(2)-2
工事原価	1	式				
一般管理費等	1	式				金銭的保証を必要とする
工事価格	1	式				
消費税等相当額	1	式				
合計						

【 第　1 号 施工パッケージ 】

掘削 小規模　土砂 標準　　1　　m3 当り

名　称・規　格	金額構成比(%)	金　額	構成比(%)	基準地区単価	積算地区単価	明細単価番号	基　準
【機械】			27.26				
ﾊﾞｯｸﾎｳ(ｸﾛｰﾗ型)[標準型･排対型:2次基準] 標準ﾊﾞｹｯﾄ 山積0.28m3[平積0.2m3]			27.26				
【労務】			61.70				
運転手（特殊）			61.70				
【材料】			11.04				
軽油 パトロール給油,2～4KL積載車給油			11.04				
【端数調整】							
[条件] [J1] = 1　土質 土砂			[J2] = 5	施工方法 上記以外(小規模)			
[J6] = 7　施工数量 標準							

【 第　2 号 施工パッケージ 】

路体(築堤)盛土　2.5m未満　　1　　m3 当り

名　称・規　格	金額構成比(%)	金　額	構成比(%)	基準地区単価	積算地区単価	明細単価番号	基　準
【機械】			0.70				
<賃>振動ローラ(ハンドガイド式) 質量0.8～1.1t			0.70				
【労務】			99.06				
普通作業員			90.63				
特殊作業員			8.43				
【材料】			0.24				
軽油 パトロール給油,2～4KL積載車給油			0.24				
【端数調整】							
[条件] [J1] = 1　施工幅員 2.5m未満							

【 第　3 号 施工パッケージ 】

法面整形　切土部 ﾚｷ質土､砂及び砂質土､粘性土　　1　m2 当り

(　　,現場制約無し　　)

名　称・規　格	金額構成比(%)	金　額	構成比(%)	基準地区単価	積算地区単価	明細単価番号	基　準
【機械】			9.71				
<賃>バックホウ(クローラ型) 山積0.8m3(平積0.6) 排1～3,2011,2014			9.71				
【労務】			80.61				
普通作業員			38.29				
運転手（特殊）			22.49				
土木一般世話役			19.83				
【材料】			9.68				
軽油 パトロール給油,2～4KL積載車給油			9.68				
【端数調整】							
［条件］ ［J1］＝2　整形箇所 切土部			［J3］＝2	現場制約の有無 現場制約無し			
［J4］＝1　土質 ﾚｷ質土､砂及び砂質土､粘性土			［J5］＝1	費用の内訳 全ての費用			

【 第　4 号 施工パッケージ 】

法面整形　盛土部 ﾚｷ質土､砂及び砂質土､粘性土　　1　m2 当り

(法面締固め有り　　,現場制約無し　　)

名　称・規　格	金額構成比(%)	金　額	構成比(%)	基準地区単価	積算地区単価	明細単価番号	基　準
【機械】			12.19				
<賃>バックホウ(クローラ型) 山積0.8m3(平積0.6) 排1～3,2011,2014			12.19				
【労務】			75.67				
普通作業員			30.88				
運転手（特殊）			28.21				
土木一般世話役			16.58				
【材料】			12.14				
軽油 パトロール給油,2～4KL積載車給油			12.14				
【端数調整】							
［条件］ ［J1］＝1　整形箇所 盛土部			［J2］＝1	法面締固めの有無	法面締固め有り		
［J3］＝2　現場制約の有無 現場制約無し ［J5］＝1　費用の内訳 全ての費用			［J4］＝1	土質 ﾚｷ質土､砂及び砂質土､粘性土			

【 第　5 号 施工パッケージ 】

土砂等運搬　小規模 ﾊﾞｯｸﾎｳ山積0.28m3(平積0.2m3) 土砂　　1　m3 当り

(10.0km以下 DID区間無　,ﾀｲﾔ損耗費(良好)含む　)

名　称・規　格	金額構成比(%)	金　額	構成比(%)	基準地区単価	積算地区単価	明細単価番号	基　準
【機械】			24.45				
ﾀﾞﾝﾌﾟﾄﾗｯｸ[ｵﾝﾛｰﾄﾞ・ﾃﾞｨｰｾﾞﾙ] 4t積級			24.45				
【労務】			63.42				
運転手（一般）			63.42				
【材料】			12.13				
軽油 パトロール給油,2～4KL積載車給油			12.13				
【端数調整】							
[条件] [J1] = 2　土砂等発生現場 小規模			[J2] = 5	積込機種・規格 ﾊﾞｯｸﾎｳ山積0.28m3(平積0.2m3)			
[J3] = 1　土質 土砂(岩塊・玉石混り土含む) [JD] = 10　運搬距離 10.0km以下			[J4] = 1	DID区間の有無 DID区間無			

【 第　6 号 施工単価表 】

植生マット工 施工規模250m2未満　　1　m2 当り

(時間制約無　　,　　)

名　称・規　格	数　量	単位	単　価	金　額	明細単価番号	基　準
法面工 植生工(人力施工) 植生マット工 肥料袋付 【材工共】	1	m2				
諸 雑 費　(丸め)	1	式				
計						
単位当たり						
[条件] [A] = 1　工種 植生ﾏｯﾄ工		[B] = 4　施工規模 施工規模250m2未満				
[C] = 1　時間制約 時間制約無						

【 第　7 号 施工単価表 】

植生シート工(標準品) 施工規模250m2未満　　1　m2 当り

(時間制約無　　,　　)

名　称・規　格	数　量	単位	単　価	金　額	明細単価番号	基　準
法面工 植生工(人力施工) 植生シート工 肥料袋無(標準品) 【材工共】	1	m2				
諸　雑　費　(丸め)	1	式				
計						
単位当たり						
[条件] [A] = 2　工種 植生ｼｰﾄ工(標準品)		[B] = 4　施工規模 施工規模250m2未満				
[C] = 1　時間制約 時間制約無						

【 第　8 号 単価表 】

1号張コンクリート　　10　　m 当り

名　称・規　格	数　量	単位	単　価	金　額	明細単価番号	基　準
型枠工(防草ｺﾝｸﾘｰﾄ)	1.4	m2			施　30 号	
コンクリート打設工(防草ｺﾝｸﾘｰﾄ) 人力打設 18-8-20(25) W/C60% 目地材有り	15	m2			施　31 号	
養生工(防草ｺﾝｸﾘｰﾄ)	15	m2			施　32 号	
計						
単位当たり						

【 第　9 号 単価表 】

2号張コンクリート　　10　　m 当り

名　称・規　格	数　量	単位	単　価	金　額	明細単価番号	基　準
コンクリート打設工(防草ｺﾝｸﾘｰﾄ) 人力打設 18-8-20(25) W/C60% 目地材有り	15	m2			施 33 号	
養生工(防草ｺﾝｸﾘｰﾄ)	15	m2			施 32 号	
計						
単位当たり						

【 第　10 号 施工パッケージ 】

床掘り　土砂 小規模　　1　　m3 当り

名　称・規　格	金額構成比(%)	金　額	構成比(%)	基準地区単価	積算地区単価	明細単価番号	基　準
【機械】			19.87				
ﾊﾞｯｸﾎｳ(ｸﾛｰﾗ型)[後方超小旋回型･排対:2次] 標準ﾊﾞｹｯﾄ 山積0.28m3[平積0.2m3]			19.87				
【労務】			72.99				
運転手（特殊）			39.96				
普通作業員			33.03				
【材料】			7.14				
軽油 パトロール給油,2～4KL積載車給油			7.14				
【端数調整】							
[条件] [J1] = 1　土質 土砂			[J2] = 5	施工方法 上記以外(小規模)			
[J5] = 1　費用の内訳 全ての費用							

【 第　11 号 施工パッケージ 】

埋戻し　小規模　　1　　m3 当り

(土砂　　,　　)

名　称・規　格	金額構成比(%)	金　額	構成比(%)	基準地区単価	積算地区単価	明細単価番号	基　準
【機械】			9.48				
ﾊﾞｯｸﾎｳ(ｸﾛｰﾗ型)[後方超小旋回型･排対:2次] 標準ﾊﾞｹｯﾄ 山積0.28m3[平積0.2m3]			8.90				
ﾀﾝﾊﾟ及びﾗﾝﾏ[ﾗﾝﾏ] 質量 60～80kg			0.58				
【労務】			86.47				
普通作業員			49.42				
特殊作業員			19.17				
運転手（特殊）			17.88				
【材料】			4.05				
軽油 パトロール給油,2～4KL積載車給油			3.20				
ガソリン,レギュラー スタンド渡し,スタンド給油			0.85				
【端数調整】							
[条件] [J1] = 5　施工方法 上記以外(小規模)			[J2] = 1	土質 土砂			

【 第　11 号 施工パッケージ 】　　（続　き）

埋戻し　小規模　　1　　m3 当り

（土砂　　，　　）

名　称　・　規　格	金額構成比(%)	金　額	構成比(%)	基準地区単価	積算地区単価	明細単価番号	基　準
［J4］＝1　費用の内訳 全ての費用							

【 第　12 号 施工単価表 】

コンクリートブロック積工 JIS滑面 150kg/個未満　　1　　m2 当り

(昼間 時間制約無　　,練積 裏込ｺﾝｸﾘｰﾄ有　　)

名　称・規　格	数　量	単位	単　価	金　額	明細単価番号	基　準
昼間_ブロック積工【手間のみ】 時間的制約なし ｺﾝｸﾘｰﾄﾌﾞﾛｯｸ積工	1	m2				
積ブロック JIS滑面 150kg/個未満	1	m2				
生コンクリート 18-8-40 W/C60% 高炉	0.358	m3			施　34 号	
諸　雑　費　(丸め)	1	式				
計						
単位当たり						
[条件] [G] = 1　ｺﾝｸﾘｰﾄ積ﾌﾞﾛｯｸの規格 JIS滑面 150kg/個未満 [B] = 3　時間的制約の有無 時間制約無 [C] = 2　夜間作業の有無 夜間作業無 [D] = 1　練積･空積区分 練積 [E] = 1　裏込ｺﾝｸﾘｰﾄ施工区分 裏込ｺﾝｸﾘｰﾄ有 [F] = 0.320　m3　胴込･裏込ｺﾝｸﾘｰﾄ使用量 [N1] = 18　生ｺﾝｸﾘｰﾄ規格 18-8-40 W/C60% [N2] = 2　ｾﾒﾝﾄ種別 高炉B種 [N3] = 1　生ｺﾝ小型車割増 小型車割増なし [I] = 0.000　m3　胴込砕石使用量						

【 第　13 号 施工パッケージ 】

胴込･裏込材(砕石)　間知･平･連節･緑化ﾌﾞﾛｯｸ　　1　　m3 当り

(再生砕石 RC-40　　,　　)

名　称　・　規　格	金額構成比(%)	金　額	構成比(%)	基準地区単価	積算地区単価	明細単価番号	基　準
【機械】			9.68				
<賃>バックホウ(クローラ型クレーン機能付) 山積0.8m3(平積0.6)吊能力2.9t 排1～3,2011,2014			9.68				
【労務】			66.52				
普通作業員			34.64				
特殊作業員			19.32				
運転手（特殊）			12.03				
その他(労務)							
【材料】			23.80				
再生クラッシャラン 40～0mm			19.63				
軽油 パトロール給油,2～4KL積載車給油			4.17				
【端数調整】							
[条件] [J1] = 1　ﾌﾞﾛｯｸの種類 間知･平･連節･緑化ﾌﾞﾛｯｸ			[J2] = 1	胴込･裏込材規格	再生砕石 RC-40		

【 第　14 号 単価表 】

基礎ｺﾝｸﾘｰﾄ 18-8-40　　10　　m 当り

名　称・規　格	数　量	単位	単　価	金　額	明細単価番号	基　準
現場打基礎コンクリート 基礎砕石有 18-8-40高炉60% 一般･特殊養生(練炭)	1.14	m3			P　35 号	
計						
単位当たり						

【 第　15 号 単価表 】

天端ｺﾝｸﾘｰﾄ 18-8-40　　10　　m 当り

名　称・規　格	数　量	単位	単　価	金　額	明細単価番号	基　準
現場打天端コンクリート 18-8-40高炉60% 一般養生	0.78	m3			P　36 号	
計						
単位当たり						

【 第　16 号 施工単価表 】

Ｕ型側溝据付け　道路用1種 300A 300×300×2000　　10　　m 当り

（昼間 時間制約無　　，基礎砕石施工有　　）

名　称・規　格	数　量	単位	単　価	金　額	明細単価番号	基　準
昼間_U型側溝【手間のみ】 L=2000_1000kg/個以下 据付け 排水構造物工	10	m				
落ちふた式U形側溝(JISA5372)1種300A 300*300*2,000 参考質量348kg	5	本				
再生クラッシャラン 40～0mm	0.552	m3				
諸　雑　費　（丸め）	1	式				
計						
単位当たり						
［条件］ ［A］＝ 1　作業区分 据付け			［B］＝ 1　L=1,000mm､4,000mmの使用の有無 無し			
［C］＝ 2　夜間作業の有無 夜間作業無 ［E］＝ 3　規格･仕様区分 L=2000mm 1000kg/個以下 ［G］＝ 1　施工箇所における補正 施工箇所補正無			［D］＝ 12　U型側溝種類 道路用1種 300A 300×300×2000 ［F］＝ 3　時間的制約の有無 時間制約無 ［H］＝ 1　基礎砕石施工の有無 基礎砕石施工有			
［I］＝ 5　基礎砕石の種類 再生ｸﾗｯｼｬｰﾗﾝ 40～0			［J］＝ 0.460　m3　基礎砕石設計数量			

【 第　17 号 施工単価表 】

Ｕ型側溝据付け　道路用3種 300A 300×300×2000　　10　　m 当り

（昼間 時間制約無　　，基礎砕石施工有　　）

名　称・規　格	数　量	単位	単　価	金　額	明細単価番号	基　準
昼間_U型側溝【手間のみ】 L=2000_1000kg/個以下 据付け 排水構造物工	10	m				
落ちふた式U形側溝(JISA5372)3種300A 300*300*2,000 参考質量419kg	5	本				
再生クラッシャラン 40～0mm	0.552	m3				
諸　雑　費　（丸め）	1	式				
計						
単位当たり						
［条件］ ［A］＝ 1　作業区分 据付け			［B］＝ 1　L=1,000mm､4,000mmの使用の有無 無し			
［C］＝ 2　夜間作業の有無 夜間作業無 ［E］＝ 3　規格･仕様区分 L=2000mm 1000kg/個以下 ［G］＝ 1　施工箇所における補正 施工箇所補正無			［D］＝ 20　U型側溝種類 道路用3種 300A 300×300×2000 ［F］＝ 3　時間的制約の有無 時間制約無 ［H］＝ 1　基礎砕石施工の有無 基礎砕石施工有			
［I］＝ 5　基礎砕石の種類 再生ｸﾗｯｼｬｰﾗﾝ 40～0			［J］＝ 0.460　m3　基礎砕石設計数量			

【 第　18 号 施工単価表 】

蓋版据付け　道路用3種300 41.2×9.5×50　　1　　枚 当り

(昼間 時間制約無　　,　　)

名　称・規　格	数　量	単位	単　価	金　額	明細単価番号	基　準
昼間_蓋版【手間のみ】 コンクリート・鋼製_40を超え170kg/枚以下 据付け 排水構造物工	1	枚				
落ちふた式U形側溝(JISA5372)3種ふた300 412*95*500 参考質量45kg	1	枚				
諸　雑　費　(丸め)	1	式				
計						
単位当たり						
[条件] [A] = 1　作業区分 据付け			[B] = 20　蓋版の種類 道路用3種300 41.2×9.5×50			
[C] = 2　規格･仕様 ｺﾝｸﾘｰﾄ鋼製 40超170kg/枚以下 [E] = 2　夜間作業の有無 夜間作業無			[D] = 3　時間的制約の有無 時間制約無 [F] = 1　施工箇所における補正 施工箇所補正無			

【 第　19 号 施工パッケージ 】

表層(車道･路肩部) 1層当り仕上厚40mm 再生密粒度ｱｽｺﾝ(13)　1　m2 当り

(平均幅員3.0m超　　,ﾌﾟﾗｲﾑｺｰﾄ 締固密度2.35)

名　称・規　格	金額構成比(%)	金　額	構成比(%)	基準地区単価	積算地区単価	明細単価番号	基　準
【機械】			1.35				
<賃>アスファルトフィニッシャ(ホイール型) 舗装幅2.3～6.0m 排対型1,2次基準 低騒音			0.87				
<賃>タイヤローラ 質量8～20t 排対型1,2次基準 低騒音			0.13				
<賃>ロードローラ(マカダム両輪駆動) 質量10～12t 排対型1,2次基準			0.13				
その他(機械)							
【労務】			9.47				
普通作業員			3.39				
運転手 (特殊)			1.94				
特殊作業員			1.89				
土木一般世話役			0.67				
その他(労務)							
【材料】			89.18				

【 第　19 号 施工パッケージ 】　　（続　き）

表層(車道･路肩部) 1層当り仕上厚40mm 再生密粒度ｱｽｺﾝ(13)　　1　　m2 当り

(平均幅員3.0m超　　,ﾌﾟﾗｲﾑｺｰﾄ 締固密度2.35)

名　称・規　格	金額構成比(%)	金　額	構成比(%)	基準地区単価	積算地区単価	明細単価番号	基　準
再生加熱アスファルト混合物 再生密粒度(13)			81.56				
アスファルト乳剤(JISK2208) ｱｽﾌｧﾙﾄ乳剤(浸透用) PK-3プライムコート用			7.06				
軽油 パトロール給油,2～4KL積載車給油			0.47				
その他(材料)							
【端数調整】							
[条件] [J2] = 40.000　mm　　1層当り平均仕上り厚			[J1] = 4	平均幅員 3.0m超			
[A1] = 11　材料 再生密粒度ｱｽｺﾝ(13) [J6] = 1　費用の内訳 全ての費用 [A3] = 1　ｱｽﾌｧﾙﾄ混合物夜間割増 夜間割増なし			[J4] = 3 [A2] = 1	瀝青材料種類 ﾌﾟﾗｲﾑｺｰﾄ PK-3 ｱｽﾌｧﾙﾄ混合物小型車割増 小型車割増なし			

【 第　20 号 施工パッケージ 】

上層路盤(車道･路肩部) 全仕上り厚70mm 1層施工　　1　　m2 当り

(粒度調整砕石 M-30　　,　　)

名　称　・　規　格	金額構成比(%)	金　額	構成比(%)	基準地区単価	積算地区単価	明細単価番号	基　準
【機械】			9.88				
ﾓｰﾀｸﾞﾚｰﾀﾞ[土工用･排対型2次基準] ﾌﾞﾚｰﾄﾞ幅3.1m			3.96				
ﾛｰﾄﾞﾛｰﾗ[ﾏｶﾀﾞﾑ･排対型:2次基準] 運転質量10t 締固め幅2.1m			3.13				
<賃>タイヤローラ 質量8～20t 排対型1,2次基準 低騒音			1.01				
その他(機械)							
【労務】			33.13				
運転手 (特殊)			15.46				
特殊作業員			5.15				
普通作業員			5.03				
土木一般世話役			1.52				
その他(労務)							
【材料】			56.99				

【 第　20 号 施工パッケージ 】　　（続　き）

上層路盤(車道･路肩部) 全仕上り厚70mm 1層施工　　1　　m2 当り

(粒度調整砕石 M-30　　,　　)

名　称・規　格	金額構成比(%)	金　額	構成比(%)	基準地区単価	積算地区単価	明細単価番号	基　準
粒度調整砕石 30～0mm			53.57				
軽油 パトロール給油,2～4KL積載車給油			2.81				
その他(材料)							
【端数調整】							
[条件] [J1] = 10　材料 粒度調整砕石 M-30			[J4] = 70.000　mm　全仕上り厚				
[J5] = 1　施工区分 1層施工			[J7] = 1　費用の内訳 全ての費用				

【 第　21 号 施工パッケージ 】

下層路盤(車道･路肩部)　全仕上り厚160mm 1層施工　　1　　m2 当り

(再生ｸﾗｯｼｬﾗﾝ RC-40　　,　　)

名　称　・　規　格	金額構成比(%)	金　額	構成比(%)	基準地区単価	積算地区単価	明細単価番号	基　準
【機械】			4.67				
ﾓｰﾀｸﾞﾚｰﾀﾞ[土工用･排対型2次基準] ﾌﾞﾚｰﾄﾞ幅3.1m			1.87				
ﾛｰﾄﾞﾛｰﾗ[ﾏｶﾀﾞﾑ･排対型:2次基準] 運転質量10t 締固め幅2.1m			1.48				
<賃>タイヤローラ 質量8～20t 排対型1,2次基準 低騒音			0.48				
その他(機械)							
【労務】			15.69				
運転手 (特殊)			7.32				
特殊作業員			2.44				
普通作業員			2.38				
土木一般世話役			0.72				
その他(労務)							
【材料】			79.64				

【 第　21 号 施工パッケージ 】　　（続　き）

下層路盤(車道･路肩部)　全仕上り厚160mm 1層施工　　1　　m2 当り

(再生ｸﾗｯｼｬﾗﾝ RC-40　　,　　)

名　称・規　格	金額構成比(%)	金　額	構成比(%)	基準地区単価	積算地区単価	明細単価番号	基　準
再生クラッシャラン 40～0mm			78.02				
軽油 パトロール給油,2～4KL積載車給油			1.33				
その他(材料)							
【端数調整】							
[条件] [J1] = 160.000　mm　　全仕上り厚			[J2] = 1	施工区分 1層施工			
[J3] = 6　材料 再生ｸﾗｯｼｬﾗﾝ RC-40			[J4] = 1	費用の内訳 全ての費用			

【 第　22 号 施工単価表 】

人力舗設 平均舗設厚10cm　　100　　m2 当り

(　　,18-8-20(25) W/C60%　　)

名　称・規　格	数　量	単位	単　価	金　額	明細単価番号	基　準
土木一般世話役		人				
特殊作業員		人				
普通作業員		人				
生コンクリート 18-8-20(25) W/C60% 高炉	10.4	m3			施　37 号	
諸　雑　費　(率＋丸め) 労務費の%		%				
計						
単位当たり						
[条件] [A] = 10.000 cm 平均舗設厚			[B] = 2 ｱｽﾌｧﾙﾄ中間層の有無 AS中間層無し:瀝青材			
[K] = 2 石粉散布の有無 石粉散布 無 [N1] = 1 生ｺﾝｸﾘｰﾄ規格 18-8-20(25) W/C60% [N3] = 1 生ｺﾝ小型車割増 小型車割増なし			[y1] = 0.000 石材又は瀝青材数量 [N2] = 2 ｾﾒﾝﾄ種別 高炉B種 [C] = 0.000 m2 鉄網使用量			
[D] = 0.000 t 鉄筋鉄網使用量(必要時) [F] = 0.000 m 縦目地材使用量(必要時) [J] = 0.000 m 縦自由縁部使用量(必要時)			[E] = 0.000 t 補強鉄筋使用量/100m2(必要時) [H] = 0.000 m 横目地材使用量(必要時)			

【 第　23 号 施工パッケージ 】

下層路盤(車道･路肩部)　全仕上り厚100mm 1層施工　　1　　m2 当り

(再生ｸﾗｯｼｬﾗﾝ RC-40　　,　　)

名　称　・　規　格	金額構成比(%)	金　額	構成比(%)	基準地区単価	積算地区単価	明細単価番号	基　準
【機械】			4.67				
ﾓｰﾀｸﾞﾚｰﾀﾞ[土工用･排対型2次基準] ﾌﾞﾚｰﾄﾞ幅3.1m			1.87				
ﾛｰﾄﾞﾛｰﾗ[ﾏｶﾀﾞﾑ･排対型:2次基準] 運転質量10t 締固め幅2.1m			1.48				
<賃>タイヤローラ 質量8～20t 排対型1,2次基準 低騒音			0.48				
その他(機械)							
【労務】			15.69				
運転手 (特殊)			7.32				
特殊作業員			2.44				
普通作業員			2.38				
土木一般世話役			0.72				
その他(労務)							
【材料】			79.64				

【 第　23 号 施工パッケージ 】　　（続　き）

下層路盤(車道･路肩部)　全仕上り厚100mm 1層施工　　1　　m2 当り

(再生ｸﾗｯｼｬﾗﾝ RC-40　　,　　)

名　称・規　格	金額構成比(%)	金　額	構成比(%)	基準地区単価	積算地区単価	明細単価番号	基　準
再生クラッシャラン 40～0mm			78.02				
軽油 パトロール給油,2～4KL積載車給油			1.33				
その他(材料)							
【端数調整】							
[条件] [J1] = 100.000　mm　　全仕上り厚			[J2] = 1	施工区分 1層施工			
[J3] = 6　材料 再生ｸﾗｯｼｬﾗﾝ RC-40			[J4] = 1	費用の内訳 全ての費用			

【 第　24 号 施工パッケージ 】

舗装版切断　ｱｽﾌｧﾙﾄ舗装版 15cm以下　　1　　m 当り

名　称・規　格	金額構成比(%)	金　額	構成比(%)	基準地区単価	積算地区単価	明細単価番号	基　準
【機械】			15.42				
ｺﾝｸﾘｰﾄｶｯﾀ[ﾊﾞｷｭｰﾑ式(超低騒音型)・湿式] 切削深20cm級 ﾌﾞﾚｰﾄﾞ径φ56cm			10.49				
その他(機械)							
【労務】			57.13				
特殊作業員			19.60				
土木一般世話役			10.55				
普通作業員			8.73				
その他(労務)							
【材料】			27.45				
コンクリートカッタブレード 自走式切断機用 径45cm(18インチ)			23.29				
ガソリン,レギュラー スタンド渡し,スタンド給油			2.83				
その他(材料)							

【 第　24 号 施工パッケージ 】　　（続　き）

舗装版切断　ｱｽﾌｧﾙﾄ舗装版 15cm以下　　1　　m 当り

名　称・規　格	金額構成比(%)	金　額	構成比(%)	基準地区単価	積算地区単価	明細単価番号	基　準
【端数調整】							
［条件］ ［J1］＝1　舗装版種別 ｱｽﾌｧﾙﾄ舗装版			［J2］＝1	ｱｽﾌｧﾙﾄ舗装版厚 15cm以下			
［J5］＝1　費用の内訳 全ての費用							

【 第　25 号 施工パッケージ 】

舗装版破砕　ｱｽﾌｧﾙﾄ舗装版 厚15cm以下　　1　　m2 当り

(障害等無し 積込作業有 ,騒音振動対策不要　　)

名　称・規　格	金額構成比(%)	金　額	構成比(%)	基準地区単価	積算地区単価	明細単価番号	基　準
【機械】			13.49				
ﾊﾞｯｸﾎｳ(ｸﾛｰﾗ)賃料 後方超小旋回型 超低騒音 山積0.45m3 平積0.35m3 排対:2011年規制			13.49				
【労務】			80.49				
土木一般世話役			28.91				
運転手（特殊）			27.69				
普通作業員			23.89				
【材料】			6.02				
軽油 パトロール給油,2～4KL積載車給油			6.02				
【端数調整】							
［条件］ ［J1］＝1　舗装版種別 ｱｽﾌｧﾙﾄ舗装版			［J2］＝1	障害等の有無 無し			
［J3］＝1　騒音振動対策 不要 ［J6］＝1　積込作業の有無 有り			［J4］＝4 ［J7］＝1	舗装版厚 15cm以下 費用の内訳 全ての費用			

【 第　26 号 施工パッケージ 】

殻運搬 舗装版破砕　機械 騒対不要､厚15cm超又は必要　　1　　m3 当り

(6.0km以下 DID区間無　 ,ﾀｲﾔ損耗費(良好)含む　)

名　称・規　格	金額構成比(%)	金　額	構成比(%)	基準地区単価	積算地区単価	明細単価番号	基　準
【機械】			44.95				
ﾀﾞﾝﾌﾟﾄﾗｯｸ[ｵﾝﾛｰﾄﾞ･ﾃﾞｨｰｾﾞﾙ] 10t積級			44.95				
【労務】			38.97				
運転手（一般）			38.97				
【材料】			16.08				
軽油 パトロール給油,2～4KL積載車給油			16.08				
【端数調整】							
［条件］ ［J1］＝3　殻発生作業 舗装版破砕			［J2］＝2	積込工法区分 機械 騒対不要､厚15cm超又は必要			
［J3］＝1　DID区間の有無 DID区間無 ［JJ］＝1　費用の内訳 全ての費用			［J8］＝7	運搬距離 6.0km以下			

【 第　27 号 施工単価表 】

防護柵(ガードレール)設置工 土中建込 塗装 Gr-C-4E 曲線部無　　1　　m 当り

(規模21m～50m未満　　,時間制約無 夜間作業無)

名　称・規　格	数　量	単位	単　価	金　額	明細単価番号	基　準
防護柵設置工(ガードレール) 標準型 土中建込・塗装品(白色) Gr-C-4E 【材工共】	1	m				
諸 雑 費　(丸め)	1	式				
計						
単位当たり						
[条件] [A] = 3　施工区分 土中建込 塗装 Gr-C-4E [B] = 3　施工規模 施工規模21m～50m未満 [C] = 1　時間制約 時間制約無 [D] = 1　夜間作業 夜間作業無 [E] = 1　曲線部補正 曲線部無 [F] = 1　加算額区分:L=支柱長-標準支柱長 加算無						

【 第　28 号 施工単価表 】

区画線設置 溶融式手動 実線 15cm　塗布厚1.5mm 白　　1,000　　m 当り

(昼間 時間制約無　　,豪雪補正無　　)

名　称・規　格	数　量	単位	単　価	金　額	明細単価番号	基　準
昼間_溶融式(手動)【手間のみ】 実線_15cm 時間的制約なし 区画線工	1,000	m				
トラフィックペイント(JISK5665_3種1号) 溶融型(紛体状)ガラスビーズ含有量15～18% 白	570	kg				
ガラスビーズ(JISR3301_1号) 粒度0.106～0.850mm	25	kg				
プライマー トラフィックペイント接着用	25	kg				
軽油 パトロール給油,2～4KL積載車給油		l				
諸　雑　費　(率＋丸め) 材料費の%		%				
計						
単位当たり						
[条件] [A] = 2　夜間作業の有無 夜間作業無 [GU] = 2　豪雪補正の有無 豪雪補正無 [D] = 3　時間的制約の有無 時間制約無 [F] = 1　排水性舗装に施工する場合の補正 排水性舗装補正無 [H] = 1　溶融式塗料規格 含有量15～18% [Q] = 1　塗料計上区分 塗料計上する [L] = 0.000　kg・l　塗料使用量 [K] = 1　ﾌﾟﾗｲﾏｰ規格 ｱｽﾌｧﾙﾄ舗装 [S] = 1　ｶﾞﾗｽﾋﾞｰｽﾞ計上区分 ｶﾞﾗｽﾋﾞｰｽﾞ計上する [U] = 1　軽油計上区分 軽油計上する		[B] = 1　施工方法区分 溶融式手動 [C] = 1　規格･仕様区分 実線 15cm [E] = 1　塗布厚 塗布厚1.5mm [G] = 1　未供用区間の場合の補正 未供用区間補正無 [I] = 3　ﾍﾟｲﾝﾄ式塗料規格 溶融式の場合 [J] = 1　塗料区分 白 [R] = 1　ﾌﾟﾗｲﾏｰ計上区分 ﾌﾟﾗｲﾏｰ計上する [N] = 0.000　kg　ﾌﾟﾗｲﾏｰ使用量 [M] = 0.000　kg　ｶﾞﾗｽﾋﾞｰｽﾞ使用量 [P] = 0.000　l　軽油使用量			

庄原市

【 第　28 号 施工単価表 】　　（続　き）

区画線設置 溶融式手動 実線 15cm　塗布厚1.5mm 白　　1,000　　m 当り

（昼間 時間制約無　　，豪雪補正無　　）

名　称・規　格	数　量	単位	単　価	金　額	明細単価番号	基　準
[V] = 1　費用の内訳 全ての費用						

【 第　29 号 施工単価表 】

境界杭設置 ｺﾝｸﾘｰﾄ製 根巻き基礎無　　1　　本 当り

（施工規模10～30本未満　,時間制約無 夜間作業無 ）

名　称・規　格	数　量	単位	単　価	金　額	明細単価番号	基　準
境界杭設置 Co製(根巻き基礎なし) 【手間のみ】 道路付属物設置工	1	本				
諸 雑 費　(丸め)	1	式				
計						
単位当たり						
[条件] [A] = 2　施工区分 ｺﾝｸﾘｰﾄ製 根巻き基礎無 [C] = 1　時間制約 時間制約無 [E] = 2　材料費区分 手間のみ		[B] = 2　施工規模 施工規模10～30本未満 [D] = 1　夜間作業 夜間作業無				

【 第　30 号 施工単価表 】

型枠工(防草ｺﾝｸﾘｰﾄ)　　10　　m2 当り

名　称・規　格	数　量	単位	単　価	金　額	明細単価番号	基　準
土木一般世話役		人				
型わく工		人				
普通作業員		人				
諸　雑　費　（率＋丸め） 労務費の％		％				
計						
単位当たり						
［条件］ ［A］＝　3　対象構造物 防草ｺﾝｸﾘｰﾄ						

【 第　31 号 施工単価表 】

コンクリート打設工(防草ｺﾝｸﾘｰﾄ) 人力打設　　100　　m2 当り

(18-8-20(25) W/C60%　　,目地材有り　　)

名　称・規　格	数　量	単位	単　価	金　額	明細単価番号	基　準
土木一般世話役		人				
普通作業員		人				
生コンクリート 18-8-20(25) W/C60% 高炉	1.258	m3			施　37 号	
諸　雑　費　(率＋丸め) 労務費の%		%				
計						
単位当たり						
[条件] [A] = 3　対象構造物 防草ｺﾝｸﾘｰﾄ		[B] = 3　施工区分 人力打設				
[N1] = 1　生ｺﾝｸﾘｰﾄ規格 18-8-20(25) W/C60% [N3] = 1　生ｺﾝ小型車割増 小型車割増なし [C] = 1.040　m3　生ｺﾝｸﾘｰﾄ使用量		[N2] = 2　ｾﾒﾝﾄ種別 高炉B種 [Ny] = 1　生ｺﾝ夜間割増計上区分 夜間割増計上無し [D] = 2　目地材の有無 有り				

【 第　32 号 施工単価表 】

養生工(防草ｺﾝｸﾘｰﾄ)　　100　　m2 当り

名　称・規　格	数　量	単位	単　価	金　額	明細単価番号	基　準
土木一般世話役		人				
普通作業員		人				
諸　雑　費　（率＋丸め） 労務費の％		％				
計						
単位当たり						
［条件］ ［A］＝　2　対象構造物 防草ｺﾝｸﾘｰﾄ						

【 第　33 号 施工単価表 】

コンクリート打設工(防草ｺﾝｸﾘｰﾄ) 人力打設　　100　　m2 当り

(18-8-20(25) W/C60%　　,目地材有り　　)

名　称・規　格	数　量	単位	単　価	金　額	明細単価番号	基　準
土木一般世話役		人				
普通作業員		人				
生コンクリート 18-8-20(25) W/C60% 高炉	1.283	m3			施　37 号	
諸　雑　費　(率＋丸め) 労務費の%		%				
計						
単位当たり						
[条件] [A] = 3　対象構造物 防草ｺﾝｸﾘｰﾄ		[B] = 3　施工区分 人力打設				
[N1] = 1　生ｺﾝｸﾘｰﾄ規格 18-8-20(25) W/C60% [N3] = 1　生ｺﾝ小型車割増 小型車割増なし [C] = 1.060　m3　生ｺﾝｸﾘｰﾄ使用量		[N2] = 2　ｾﾒﾝﾄ種別 高炉B種 [Ny] = 1　生ｺﾝ夜間割増計上区分 夜間割増計上無し [D] = 2　目地材の有無 有り				

【 第　34 号 施工単価表 】

生コンクリート　18-8-40 W/C60% 高炉　　1　　m3 当り

名　称・規　格	数　量	単位	単　価	金　額	明細単価番号	基　準
レディーミクストコンクリート指定品 18-8-40 W/C(60%),高炉	1	m3				
計						
単位当たり						
[条件] [N1] = 18　生ｺﾝｸﾘｰﾄ規格 18-8-40 W/C60%		[N2] = 2　ｾﾒﾝﾄ種別 高炉B種				
[N3] = 1　生ｺﾝ小型車割増 小型車割増なし						

【 第　35 号 施工パッケージ 】

現場打基礎コンクリート　基礎砕石有　　1　　m3 当り

(18-8-40高炉60%　　,一般･特殊養生(練炭)　)

名　称・規　格	金額構成比(%)	金　額	構成比(%)	基準地区単価	積算地区単価	明細単価番号	基　準
【機械】			2.24				
<賃>バックホウ(クローラ型クレーン機能付) 山積0.8m3(平積0.6)吊能力2.9t 排1～3,2011,2014			1.58				
<賃>バックホウ(クローラ型) 山積0.8m3(平積0.6) 排1～3,2011,2014			0.66				
【労務】			68.05				
普通作業員			18.97				
型わく工			17.71				
特殊作業員			10.31				
土木一般世話役			10.24				
その他(労務)							
【材料】			29.71				
レディーミクストコンクリート指定品 18-8-40 W/C(60%),高炉			25.18				
軽油 パトロール給油,2～4KL積載車給油			1.49				

【 第　35 号 施工パッケージ 】　　（続　き）

現場打基礎コンクリート　基礎砕石有　　1　　m3 当り

(18-8-40高炉60%　　,一般･特殊養生(練炭)　)

名　称　・　規　格	金額構成比(%)	金　額	構成比(%)	基準地区単価	積算地区単価	明細単価番号	基　準
その他(材料)							
【端数調整】							
[条件]							
[N1] = 5　生ｺﾝｸﾘｰﾄ規格 18-8-40(高炉)W/C60%			[J5] = 1	基礎砕石の有無	基礎砕石有り		
[J2] = 1　養生工の種類 一般養生･特殊養生(練炭)			[N3] = 1	生ｺﾝ小型車割増	小型車割増なし		

【 第　36 号 施工パッケージ 】

現場打天端コンクリート　　1　　m3 当り

(18-8-40高炉60%　　,一般養生　　)

名　称・規　格	金額構成比(%)	金　額	構成比(%)	基準地区単価	積算地区単価	明細単価番号	基　準
【機械】			2.63				
<賃>バックホウ(クローラ型クレーン機能付) 山積0.8m3(平積0.6)吊能力2.9t 排1～3,2011,2014			2.63				
【労務】			64.40				
型わく工			21.70				
普通作業員			15.37				
土木一般世話役			10.81				
特殊作業員			7.44				
その他(労務)							
【材料】			32.97				
レディーミクストコンクリート指定品 18-8-40 W/C(60%),高炉			31.42				
軽油 パトロール給油,2～4KL積載車給油			1.55				
【端数調整】							

【 第　36 号 施工パッケージ 】　　（続　き）

現場打天端コンクリート　　1　　m3 当り

(18-8-40高炉60%　　,一般養生　　)

名　称・規　格	金額構成比(%)	金　額	構成比(%)	基準地区単価	積算地区単価	明細単価番号	基　準
［条件］ ［N1］= 5　生ｺﾝｸﾘｰﾄ規格 18-8-40(高炉)W/C60%			［J3］= 1	養生工の種類 一般養生			
［N3］= 1　生ｺﾝ小型車割増 小型車割増なし							

【 第　37 号 施工単価表 】

生コンクリート　18-8-20(25) W/C60% 高炉　　1　　m3 当り

名　称・規　格	数　量	単位	単　価	金　額	明細単価番号	基　準
レディーミクストコンクリート指定品 18-8-20(25) W/C(60%),高炉	1	m3				
計						
単位当たり						
[条件] [N1] = 1　生ｺﾝｸﾘｰﾄ規格 18-8-20(25) W/C60%		[N2] = 2　ｾﾒﾝﾄ種別 高炉B種				
[N3] = 1　生ｺﾝ小型車割増 小型車割増なし						

数　量　総　括　表

（　市道南後迫線　）

設　計　数　量　総　括　表

設計名：市道南後迫線道路改良工事

事業区分：
工事区分：

工　種	種　別	細　別	規　　格	単位		設計数量	計上数量	摘　　要
道路土工								
	掘削工							
		ｵｰﾌﾟﾝｶｯﾄ	土砂	m3		58.2	60	
	盛土工							
		路床盛土		m3		294.8	290	
		路体盛土		m3		64.7	60	
		路肩盛土		m3		37.3	40	
		路体外盛土		m3		0.0	0	
	不足土							
		購入土	土砂運搬	m3		360.6	(360)	
			購入土（ほぐし土量）	m3		432.7	(430)	
	法面整形工							
		切土法面整形	土砂	m2		13.3	10	
		盛土法面整形	土砂	m2		121.0	120	
法面工								
	切土法面	植生マット		m2		13.3	10	
	盛土法面	植生シート		m2		156.4	160	
	防草対策工	1号張ｺﾝｸﾘｰﾄ	t=7cm	m2		119.8	120	
		2号張ｺﾝｸﾘｰﾄ	t=7cm	m2		33.3	33	

設　計　数　量　総　括　表

設計名：市道南後迫線道路改良工事

事業区分：
工事区分：

工　種	種　別	細　別	規　　格	単位		設計数量	計上数量	摘　　要
擁壁工								
	作業土工							
		床掘り	土砂	m3		20.4	20	
		埋戻し	D	m3		5.8	6	
		基面整正		m2		0.0	0	
	ｺﾝｸﾘｰﾄﾌﾞﾛｯｸ積工							
		1号ｺﾝｸﾘｰﾄﾌﾞﾛｯｸ積	控え35cm、裏ｺﾝ10cm	m2		29.1	29	
		裏込砕石	RC-40	m3		6.4	6	
		水抜きﾊﾟｲﾌﾟ	φ150mm	m		2.8	3	
		吸出防止材	200×200×10	枚		6.0	6	
		伸縮目地	ｴﾗｽﾀｲﾄ，ｔ=10mm	m2		1.5	2	
		1号ｺﾝｸﾘｰﾄﾌﾞﾛｯｸ基礎	H=30cm	m		14.6	15	
		1号天端ｺﾝｸﾘｰﾄ	ｔ=10cm	m		14.6	15	
排水構造物工								
	作業土工							
		床掘り	土砂	m3		19.4	20	
		埋戻し	D	m3		10.1	10	
		基面整正		m2		0.0	0	
	側溝工							
		ﾌﾟﾚｷｬｽﾄU型側溝	PU1-B300-H300	m		0.0	0	
		ﾌﾟﾚｷｬｽﾄU型側溝	PU2-B300-H300	m		14.1	14	
		ﾌﾟﾚｷｬｽﾄU型側溝	PU3-B300-H300	m		32.3	32	
			PU3-B300-H400	m		0.0	0	
		蓋板設置	PC4-B300	枚		10.0	10	

設　計　数　量　総　括　表

設計名：市道南後迫線道路改良工事

事業区分：
工事区分：

工　種	種　別	細　別	規　　格	単位		設計数量	計上数量	摘　　要
		1号U形水路	角ﾌﾘｭｰﾑ200	m		0.0	0	
		2号U形水路	角ﾌﾘｭｰﾑ300	m		0.0	0	
		3号U形水路	角ﾌﾘｭｰﾑ400	m		0.0	0	
	管渠工							
		管渠工	PVC350	m		0.0	0	
		管渠工	PVC600	m		0.0	0	
		暗渠排水工	ﾎﾟﾘｴﾁﾚﾝ有孔管φ100	m		0.0	0	
	集水桝工							
		1号街区桝	G1-B500-L500-H500	箇所		0.0	0	
		2号街区桝	G1-B800-L800-H965～1075	箇所		0.0	0	
		集水桝	G2-B600-L600-H1200	箇所		0.0	0	
		集水桝	G2-B800-L800-H1000	箇所		0.0	0	
		集水桝	G2-B800-L800-H1800	箇所		0.0	0	
舗装工								
	ｱｽﾌｧﾙﾄ舗装工	車道舗装						
		表層	再生密粒度As,t=4cm	m2		418.8	419	
		上層路盤	粒度調整砕石,M-30,t=7cm	m2		424.1	424	
		下層路盤	再生砕石,RC-40,t=16cm	m2		373.4	373	
		路盤工	粒度調整砕石,M-30,t=10cm	m2		0.0	0	

設　計　数　量　総　括　表

設計名：市道南後迫線道路改良工事

事業区分：
工事区分：

工　種	種　別	細　別	規　　格	単位		設計数量	計上数量	摘　　要
	ｺﾝｸﾘｰﾄ舗装工	坂路舗装						
		表層	ｺﾝｸﾘｰﾄ σ ck=18N/mm2	m2		176.9	177	
		路盤	再生砕石,RC-40,t=10cm	m2		176.9	177	
転落防護柵工								
	ｶﾞｰﾄﾞﾚｰﾙ							
		Gr-C-4E	土中建込	m		33.0	33	
区画線工								
	区画線工							
		溶融式区画線	白色,実線,W=15cm	m		199.5	200	
構造物撤去工								
	構造物取壊し工							
		舗装版切断	ｱｽﾌｧﾙﾄ,t=4cm	m		5.8	6	
		舗装版破砕	ｱｽﾌｧﾙﾄ,t=4cm	m2		183.4	180	
		コンクリート版切断	ｺﾝｸﾘｰﾄ,t=10cm	m		0.0	0	
		コンクリート破砕	ｺﾝｸﾘｰﾄ,t=10cm	m2		0.0	0	
	構造物取壊し工							
		Co取壊し	ｺﾝｸﾘｰﾄ殻（有筋）	m3		0.0	0	
			ｺﾝｸﾘｰﾄ殻（無筋）	m3		0.0	0	

設　計　数　量　総　括　表

設計名：市道南後迫線道路改良工事

事業区分：
工事区分：

工　種	種　別	細　別	規　　格	単位		設計数量	計上数量	摘　　要
	処理工							
		殻運搬	ｱｽﾌｧﾙﾄ殻	m3		8.3	8	
			ｺﾝｸﾘｰﾄ殻（有筋）	m3		0.0	0	
			ｺﾝｸﾘｰﾄ殻（無筋）	m3		0.0	0	
		殻処理	ｱｽﾌｧﾙﾄ殻	t		19.5	20	
			ｺﾝｸﾘｰﾄ殻（有筋）	t		0.0	0	
			ｺﾝｸﾘｰﾄ殻（無筋）	t		0.0	0	
付帯工								
	境界柱設置			本		20.0	20	

道　　路　　土　　工

（　市道南後迫線　）

数　量　集　計　表

工　種：道路土工

種　別	細　別	規　格	単位	数　量					合　計	摘　要
掘削工										
	ｵｰﾌﾟﾝｶｯﾄ	土砂	m3	58.2					58.2	
盛土工										
	路床盛土	B1	m3	294.8					294.8	
	路体盛土	B2	m3	64.7					64.7	
	路肩盛土	B3	m3	37.3					37.3	
	路体外盛土	B4	m3						0.0	
不足土										
	購入土運搬	土砂	m3	360.6					360.6	

掘　削　工

測　　点	距　離	ｵｰﾌﾟﾝｶｯﾄ												摘　要
		断　　面	平均断面	数　　量	断　　面	平均断面	数　　量	断　　面	平均断面	数　　量	断　　面	平均断面	数　　量	
No. 0-11.54	3.40													
No. 0	11.54													
No. 1+0.00	20.00													
No. 1+12.00	12.00													
No. 2+0.00	8.00													
No. 2+16.03	16.03	0.0												
No. 2+19.21	3.18	1.0	0.50	1.6										
No. 3+2.39	3.18	2.0	1.50	4.8										
No. 4+0.00	17.61	2.3	2.15	37.9										
No. 4+8.16	8.16	1.1	1.70	13.9										
No. 1+0.00	1.60													
	1.60													
計	106.3			58.2										

盛　土　工

測　　点	距　離	路床盛土B1			路体盛土B2			路肩盛土B3			路体外盛土B4			摘　要
		断　　面	平均断面	数　　量	断　　面	平均断面	数　　量	断　　面	平均断面	数　　量	断　　面	平均断面	数　　量	
No.　0-11.54		0.0						0.0						
No.　0+0.00	11.54	0.3	0.15	1.7	0.0			0.5	0.25	2.9				
No.　1+0.00	20.00	0.0	0.15	3.0	0.0			0.2	0.35	7.0				
No.　1+12.00	12.00	7.3	3.65	43.8	0.0			0.2	0.20	2.4				
No.　2+0.00	8.00	7.3	7.30	58.4	4.9	2.45	19.6	0.2	0.20	1.6				
No.　2+16.03	16.03	6.0	6.65	106.6	0.6	2.75	44.1	0.8	0.50	8.0				
No.　2+19.21	3.18	4.4	5.20	16.5	0.0	0.30	1.0	0.3	0.55	1.7				
No.　3+2.39	3.18	3.2	3.80	12.1				0.3	0.30	1.0				
No.　4+0.00	17.61	1.9	2.55	44.9				0.2	0.25	4.4				
No.　4+8.16	8.16	0.0	0.95	7.8				0.3	0.25	2.0				
NO.1～NO.2　左														
A-A								0.1						取付工
B-B	10.00							0.1	0.10	1.0				
C-C	10.00							0.1	0.10	1.0				
D-d	7.30							0.1	0.10	0.7				
NO.2+10　左														取付工
A-A	2.25							0.1						
B-B	9.30							0.1	0.10	0.9				
NO.1～NO.2　左														
A-A								0.1						道路外
B-B	10.00							0.1	0.10	1.0				
C-C	10.00							0.1	0.10	1.0				
D-D	7.30							0.1	0.10	0.7				
計	165.9			294.8			64.7			37.3				0.0

土量配分表

◎掘 削 工

工　種	細　別	規　格	数　量
掘　削	片切	土　砂	--- m3
		軟岩Ⅰ	--- m3
		軟岩Ⅱ	--- m3
			--- m3
掘　削	オープン	土　砂	58.2 m3
		軟岩Ⅰ	--- m3
		軟岩Ⅱ	--- m3
			--- m3
合　計			58.2 m3

◎作業土工

細　別		規　格	数　量
排水構造物工	床掘り	土　砂	19.4 m3
		軟岩Ⅰ	--- m3
		軟岩Ⅱ	--- m3
道路付属施設工	床掘り	土　砂	m3
擁壁工	床掘り	土　砂	20.4 m3
		軟岩Ⅰ	--- m3
		軟岩Ⅱ	--- m3
			--- m3
合　計			39.8 m3
排水構造物工	埋戻し	C	--- m3
		D	10.1 m3
道路付属施設工	埋戻し	C	--- m3
擁壁工		D	5.8 m3
合　計			15.9 m3

◎盛 土 工

細　別	規　格	数　量
路　体	B2	64.7 m3
路　床	B1	294.8 m3
路　肩	B3	37.3 m3
植樹帯		--- m3
土羽土		--- m3
路体外	B4	m3
		m3
		m3
		m3
合　計		396.8 m3

・掘削残土計算

58.2 － 396.8 ÷ 0.9 ＝ 382.7 m3 （ 残土 ）

・作業土工残土計算

39.8 － 15.9 ÷ 0.9 ＝ 22.1 m3 （ 残土 ）

・購入土合計

不足土

-382.7 － 22.1 ＝ -360.6 m3 （ 不足土 ）

432.7 （ ほぐし ）

法　　面　　工

（　市道南後迫線　）

数　量　集　計　表

工　種：法面工

種　別	細　別	規　格	単位	数　量					合　計	摘　要
				左側	右側					
切土法面整形										
	切土法面		m2	0.0	13.3				13.3	
盛土法面整形										
	盛土法面		m2	87.9	33.1				121.0	
法面工										
	切土法面	植生マット	m2	0.0	13.3				13.3	
	盛土法面	植生シート	m2	101.3	55.1				156.4	
防草対策工										
	1号張ｺﾝｸﾘｰﾄ	ｔ=7ｃｍ	m2	71.4	48.4				119.8	
	2号張ｺﾝｸﾘｰﾄ	ｔ=7ｃｍ	m2		33.3				33.3	

法　面　工

測　　点	距　離	切土法面　L1（右側）			植生シート									摘　要
		法　長	平均法長	数　　量	法　長	平均法長	数　　量	法　長	平均法長	数　　量	法　長	平均法長	数　　量	
	0.0													
SP.1	3.0			右			残り防草工							
	5.6													
	3.1													
小　　計	11.7													

法　面　工

測　　点	距　離	切土法面　L1（右側）			植生マット									摘　要
		法　長	平均法長	数　　量	法　長	平均法長	数　　量	法　長	平均法長	数　　量	法　長	平均法長	数　　量	
No.　0-11.54			右											
No.　2+16.03		0.0			0.0									
No.　2+19.21	2.8	2.5	1.25	3.5	2.5	1.25	3.5							
No.　3+2.39	2.8	2.2	2.35	6.6	2.2	2.35	6.6							
	2.9	0.0	1.10	3.2	0.0	1.10	3.2							
小　　計	8.5			13.3			13.3							
合　　計	20.2			13.3			13.3							

法　面　工

測　　点	距　離	盛土法面　L2（左側）			植生シート									摘　要
		法　長	平均法長	数　　量	法　長	平均法長	数　　量	法　長	平均法長	数　　量	法　長	平均法長	数　　量	
		0.0			0.0									
	6.4	5.9	2.95	18.9	5.9	2.95	18.9							
No.　1+12.0	4.0	3.1	4.50	18.0	3.1	4.50	18.0							
		0.0			0.0									
No.　1+12.0	11.0	1.6	0.80	8.8	1.6	0.80	8.8							
No.　2+0.0	8.0	2.6	2.10	16.8	2.6	2.10	16.8							
	5.0	4.7	3.65	18.3	4.7	3.65	18.3							
	3.0	0.0	2.35	7.1	0.0	2.35	7.1							
小　　計	37.4			87.9			87.9							

法　面　工

測　　点	距　離	盛土法面　L2			植生シート									摘　要
		法　長	平均法長	数　　量	法　長	平均法長	数　　量	法　長	平均法長	数　　量	法　長	平均法長	数　　量	
左														
A-A														
B-B														
C-C														
D-D														
		0.0			2.9									
	2.6	0.0			0.0	1.45	3.8							
		0.0			0.0									
	2.0	0.0			3.3	1.65	3.3							
A-A	1.0	0.0			3.3	3.30	3.3							
		0.0			3.0	3.15								
	1.0	0.0			3.0	3.00	3.0							
B-B														
C-C														
小　　計	6.6						13.4							
左　合計	44.0			87.9			101.3							

取付け

法　面　工

測　　点	距　離	盛土法面　L2（右側）			植生シート									摘　要
		法　長	平均法長	数　　量	法　長	平均法長	数　　量	法　長	平均法長	数　　量	法　長	平均法長	数　　量	
	0.0	0.5			0.5									
No.　1+5	4.5	0.9	0.70	3.2	0.9	0.70	3.2							
No.　1+12.0	7.0	1.3	1.10	7.7	2.5	1.70	11.9							
No.　2+0.0	8.0	1.5	1.40	11.2	3.1	2.80	22.4							
	8.3	0.9	1.20	10.0	0.9	2.00	16.6							
	2.3	0.0	0.45	1.0	0.0	0.45	1.0							
		右												
右　計	25.6			33.1			55.1							
右　合計	69.6			33.1			55.1							

法　面　工

測　　点	距　離	1号張ｺﾝｸﾘｰﾄ　L3（左側）												摘　要
		法　長	平均法長	数　　量	法　長	平均法長	数　　量	法　長	平均法長	数　　量	法　長	平均法長	数　　量	
		0.0												
No. 1+0.0	2.7	0.6	0.30	0.8										
	2.0	1.5	1.05	2.1										
No. 1+12.0	10.0	1.5	1.50	15.0										
No. 2+0.0	8.0	1.5	1.50	12.0										
	11.8	1.5	1.50	17.7										
	2.0	0.5	1.00	2.0										
小　計	36.5			49.6										
		0.5												
	1.9	1.5	1.00	1.9										
No. 4+0.0	10.8	1.5	1.50	16.2										
	4.9	0.0	0.75	3.7										
小　計	17.6			21.8										
計	54.1			71.4										

法　面　工

測　　点	距　離	1号張ｺﾝｸﾘｰﾄ　L3（右側）												摘　要
		法　長	平均法長	数　　量	法　長	平均法長	数　　量	法　長	平均法長	数　　量	法　長	平均法長	数　　量	
		0.0												
No.　1+0.0	3.2	1.5	0.75	2.4										
No.　1+12.0	12.0	1.5	1.50	18.0										
No.　2+0.0	8.0	1.5	1.50	12.0										
	10.6	1.5	1.50	15.9										
	2.5	0.5	1.00	2.5										
計	33.1			48.4										
合　　計	87.2			119.8										

法　面　工

測　　点	距　離	2号張ｺﾝｸﾘｰﾄ　L3（右側）												摘　要
		法　長	平均法長	数　　量	法　長	平均法長	数　　量	法　長	平均法長	数　　量	法　長	平均法長	数　　量	
		0.5												
	1.5	1.5	1.00	1.5										
No.　0+11.54	1.9	1.5	1.50	2.9										
	5.9	1.5	1.50	8.9										
	3.1	1.0	1.25	3.9										
小　計	12.4			17.2										
		0.5												
No.　2+16.03	1.5	1.5	1.00	1.5										
No.　2+19.21	2.8	1.5	1.50	4.2										
No.　3+2.39	2.8	1.5	1.50	4.2										
	2.9	1.5	1.50	4.4										
	2.4	0.0	0.75	1.8										
小　計	12.4			16.1										
合　　計	24.8			33.3										

1号張コンクリート（盛土部）　　数　量　計　算　書

N＝ 119.8　m2

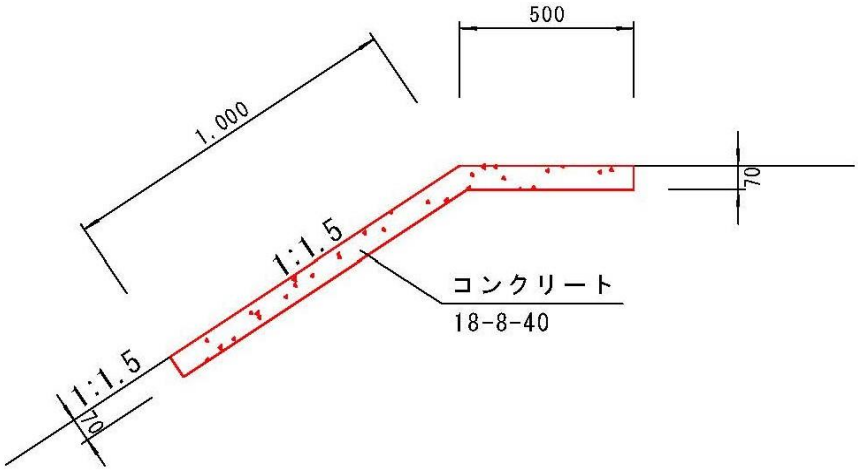

名　　称	規 格	単位	算　　式	10m 当り数量	延　長 箇　所	数　量
張ｺﾝｸﾘｰﾄ	18N/mm2	m3		1.040	119.8	12.5
同上型枠		m2		1.400	87.2	12.2

2号張コンクリート（切土部）　　数　量　計　算　書

N＝　33.3　m2

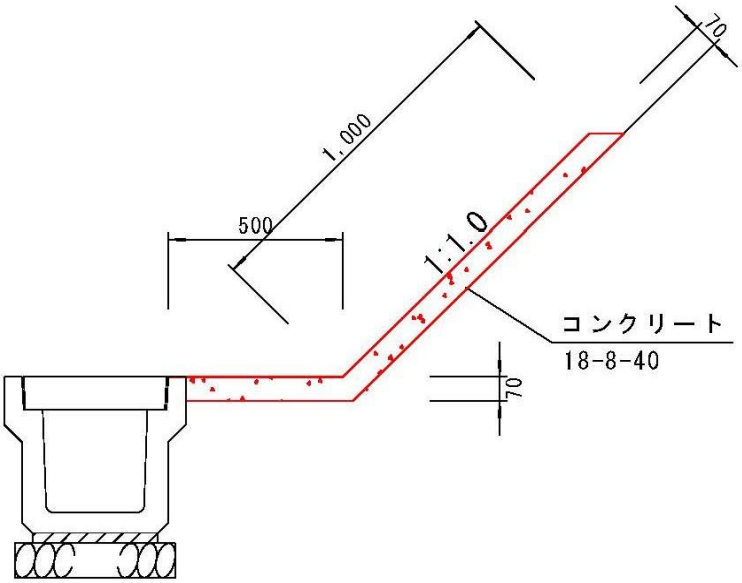

名　　称	規 格	単位	算　　式	10m 当り数量	延　長 箇　所	数　量
張ｺﾝｸﾘｰﾄ	18N/mm2	m3		1.060	33.3	3.5

擁　　壁　　工

（　市道南後迫線　）

数　量　集　計　表

工　種：擁壁工

種　別	細　別	規　格	単位	数　量								合　計	摘　要
				1号ｺﾝｸﾘｰﾄﾌﾞﾛｯｸ積擁壁	1号基礎ｺﾝｸﾘｰﾄ	1号天端ｺﾝｸﾘｰﾄ							
作業土工													
	床掘り	土砂	m3	20.4								20.4	
	埋戻し	D	m3	5.8								5.8	
	基面整正		m2	0.0								0.0	
擁壁工													
	1号ｺﾝｸﾘｰﾄﾌﾞﾛｯｸ積擁壁		m										
	土留ﾌﾞﾛｯｸ積	控え35ｃｍ、裏ｺﾝ10ｃｍ	m2	29.1								29.1	
	裏込砕石	W=30ｃｍ	m3	6.4								6.4	
	水抜きﾊﾟｲﾌﾟ	φ150mm	m	2.8								2.8	
	吸出防止材	200×200×10	枚	6.0								6.0	
	伸縮目地	ｴﾗｽﾀｲﾄ，ｔ=10mm	m2	1.5								1.5	
	1号基礎ｺﾝｸﾘｰﾄ	H=30ｃｍ	m		14.6							14.6	
	1号天端ｺﾝｸﾘｰﾄ		m			14.6						14.6	

擁　壁　工（1号ｺﾝｸﾘｰﾄﾌﾞﾛｯｸ積擁壁）

測　　点	距　離	床　堀			埋　戻　し			基面整正						摘　要
		断面積	平均断面	数　　量	断面積	平均断面	数　　量	幅	平均幅	数　　量	幅	平均幅	数　　量	
		1.4			0.4									
No. 4+0.0	10.0	1.4	1.40	14.0	0.4	0.40	4.0							
	4.6	1.4	1.40	6.4	0.4	0.40	1.8							
計	14.6			20.4			5.8			0.0				

擁　壁　工（1号ｺﾝｸﾘｰﾄﾌﾞﾛｯｸ積擁壁）

測　　点	距　離	ﾌﾞﾛｯｸ積　裏ｺﾝ(10cm)			裏込砕石									摘　要
		法長	平均断面	数　　量	断面積	平均断面	数　　量	幅	平均幅	数　　量	幅	平均幅	数　　量	
No. 3+7.5		0.7			0.0									
	1.35	0.9	0.80	1.1	0.4	0.20	0.3							
	2.90	2.8	1.85	5.4	0.6	0.50	1.5							
No. 4+0.0	5.75	2.3	2.55	14.7	0.5	0.55	3.2							
	3.60	1.5	1.90	6.8	0.2	0.35	1.3							
	1.00	0.7	1.10	1.1	0.0	0.10	0.1							
								ﾌﾞﾛｯｸ積擁壁=29.1-0.75×14.6=18.2m2						
								水抜ﾊﾟｲﾌﾟ=18.2m2÷3.0m2=6箇所						
									L=6×（0.47m/1本）=2.8m					
								吸出防止材=水抜きﾊﾟｲﾌﾟ箇所数=6箇所						
								伸縮目地=2.90×0.47+0.11=1.47m2						
計	14.6			29.1			6.4							

擁壁工（1号ｺﾝｸﾘｰﾄﾌﾞﾛｯｸ積擁壁）　数　量　計　算　書

N＝　14.6　m

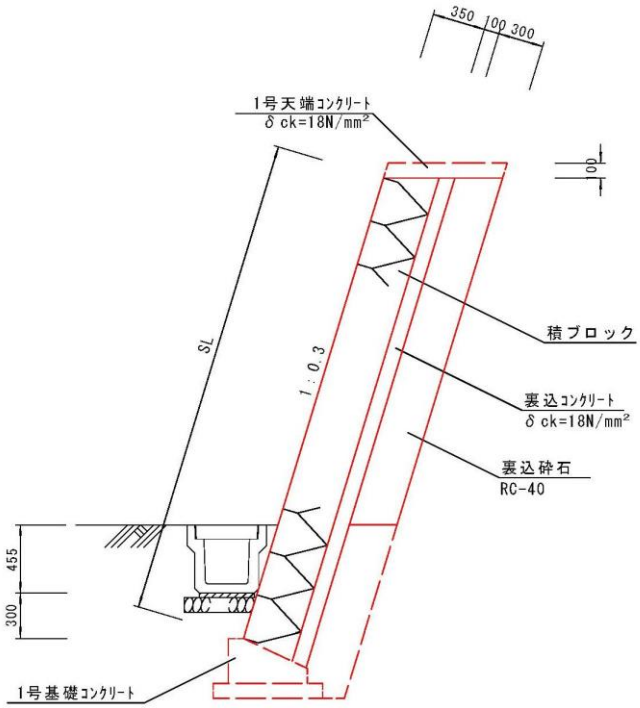

名　　称	規 格	単位	算　　式	10m 当り数量	延　長 箇　所	数　量
土留ﾌﾞﾛｯｸ積	控え35ｃｍ、裏ｺﾝ10ｃｍ	m2			14.6	29.1
裏込砕石	W=30cm	m3			14.6	6.4
水抜きﾊﾟｲﾌﾟ	φ60mm	m			14.6	2.8
吸出防止材	200×200×10	枚			14.6	6.0
伸縮目地	ｴﾗｽﾀｲﾄ, t=10mm	m2	2.90×0.47+0.11		14.6	1.5

擁壁工（1号基礎ｺﾝｸﾘｰﾄ）　　数　量　計　算　書

N＝　14.6　m

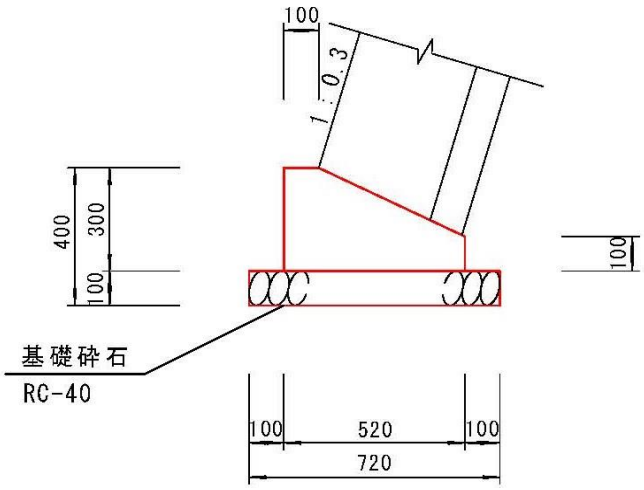

名　　称	規 格	単位	算　　式	10m 当り数量	延　長 箇　所	数　量
ｺﾝｸﾘｰﾄ	18N/mm2	m3	(0.30×0.52-0.20×0.42×0.50)×10.0	1.140	14.6	1.7
同上型枠		m2	(0.30+0.10) ×10.0	4.000	14.6	5.8
砕石基礎	RC-40 t=10cm	m2	0.72×10.00	7.200	14.6	10.5

擁壁工（1号天端ｺﾝｸﾘｰﾄ）　　数　量　計　算　書

N＝　14.6　m

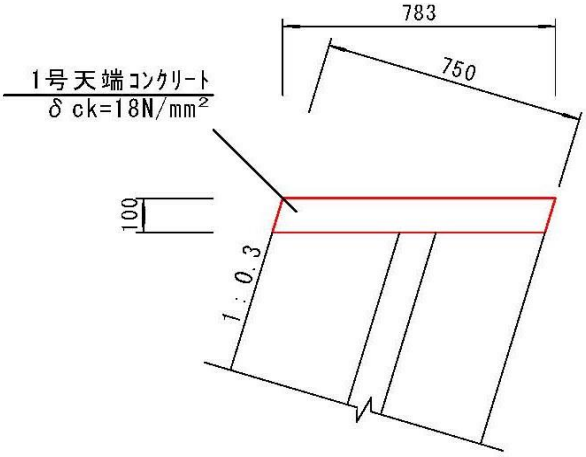

名　　称	規 格	単位	算　　式	10m 当り数量	延　長 箇　所	数　量
ｺﾝｸﾘｰﾄ	18N/mm2	m3	0.783×0.10×10.00	0.782	14.6	1.1
同上型枠		m2	0.104×2.0×10.0	2.080	14.6	3.0

排　水　構　造　物　工

（　市道南後迫線　）

数　量　集　計　表

工　種：排水構造物工

種　別	細　別	規　格	単位	数　量														合　計	摘　要
				PU1-B300-H300	PU2-B300-H300	PU3-B300-H300	1号U形水路	2号U形水路	3号U形水路	PVC350	PVC600	暗渠排水工	1号街渠桝	2号街渠桝	G2-B600-L600-H1200	G2-B800-L800-H1000	G2-B800-L800-H1800		
作業土工																			
	床掘り	土砂	m3	－	8.5	10.9	－	0.0	0.0	0.0	0.0	－		0.0				19.4	
	埋戻し		m3	－	4.2	5.9	－	0.0	0.0	0.0	0.0	－		0.0				10.1	
	基面整正		m2	0.0	0.0	0.0	0.0	0.0	0.0	0.0	0.0	－		0.0				0.0	
側溝工																			
	ﾌﾟﾚｷｬｽﾄU形側溝	PU1-B300-H300	m															0.0	
	ﾌﾟﾚｷｬｽﾄU形側溝	PU2-B300-H300	m		14.1													14.1	
	ﾌﾟﾚｷｬｽﾄU形側溝	PU3-B300-H300	m			32.3												32.3	
		PU3-B300-H400	m															0.0	
	ｺﾝｸﾘｰﾄ蓋	PC4-B300	枚			10.0												10.0	
	1号U形水路	角ﾌﾘｭｰﾑ200	m															0.0	
	2号U形水路	角ﾌﾘｭｰﾑ300	m															0.0	
	3号U形水路	角ﾌﾘｭｰﾑ400	m															0.0	
管渠工																			
	管渠工	PCV350	m															0.0	
	管渠工	PCV600	m															0.0	
	暗渠排水工	ﾎﾟﾘｴﾁﾚﾝ有孔管 φ100	m															0.0	
集水桝工																			
	1号街区桝	G1-B500-L500-H500	箇所															0.0	
	2号街区桝	G1-B800-L800-H965～1075	箇所															0.0	
	集水桝	G2-B600-L600-H1200	箇所															0.0	
	集水桝	G2-B800-L800-H1000	箇所															0.0	
	集水桝	G2-B800-L800-H1800	箇所															0.0	

排水工作業土工

測　点	距　離	床　堀			埋　戻　し			基面整正						摘　要
		断　面	平均断面	数　量	断　面	平均断面	数　量	幅	平均幅	数　量	断　面	平均断面	数　量	
No. 1+0.0														PU1-B300-H300
No. 1+12.0														
No. 1+19.3														
計	0.00													
No. 1+0.0														PU2-B300-H300
No. 1+12.0														
No. 2+0.0														
2+0.4														
No. 2+1.2		0.6			0.3									
No. 2+14.5	14.10	0.6	0.60	8.5	0.3	0.30	4.2							
計	14.10			8.5			4.2							

右

排水工作業土工

測　　点	距　離	床　　堀			埋　戻　し			基面整正						摘　要
		断　　面	平均断面	数　　量	断　　面	平均断面	数　　量	断　　面	平均断面	数　　量	断　　面	平均断面	数　　量	
No.　0+11.3														PU3-B300-H300
No.　0+19.18														
No.　0-11.5														
No.　0+0.0			右											
No.　0+19.8														
No.　2+14.5														
No.　2+16.0	1.50	0.0			0.0									
No.　2+19.2	2.90	0.2	0.10	0.3	0.1	0.05	0.1							
No.　3+2.4	2.90	0.3	0.25	0.7	0.2	0.15	0.4							
No.　4+0.0	17.60	0.4	0.35	6.2	0.2	0.20	3.5							
No.　4+7.4	7.40	0.6	0.50	3.7	0.3	0.25	1.9							
計	32.30			10.9			5.9							

PU1-B300-H300　　延　長　調　書

測　　点	延長,ヶ所	摘　　要	測　　点	延長,ヶ所	摘　　要
No.　1+0.0　　～　No.　1+12.0					
No.　1+12.0　　～　No.　1+19.1					
合　　計		m			m
左　右　計		m			

PU2-B300-H300　　延　長　調　書

測　　点	延長,ヶ所	摘　　要	測　　点	延長,ヶ所	摘　　要
			No.　1+0.2　～　No.　1+12.0		
			No.　1+12.0　～　No.　2+0.0		
			No.　2+0.0　～　No.　2+0.4		
			No.　2+1.2　～　No.　2+14.7	14.1	当初
合　　計		m		14.1	m
左　右　計	14.1	m			

PU3-B300-H300　　延　長　調　書

測　　点	延長,ヶ所	摘　　要	測　　点	延長,ヶ所	摘　　要
No.　0+11.3　～　No.　0+19.3			No.　0-11.54　～　No.　0+0.0		
			No.　0+0.0　～　No.　0+19.8		
左					
			No.　2+14.5　～　No.　2+16.0	1.5	
			No.　2+16.0　～　No.　2+19.2	2.9	
			No.　2+19.2　～　No.　3+2.4	2.9	
			No.　3+2.4　～　No.　4+0.0	17.6	
			No.　4+0.0　～　No.　4+7.4	7.4	
			右		
合　　計		m		32.3	m
左　右　計	32.3	m			

PU3-B300-H300(ｺﾝｸﾘｰﾄ蓋)　　延　長　調　書

測　　点	延長,ヶ所	摘　　要	測　　点	延長,ヶ所	摘　　要
No.　0+11.3　～　No.　0+19.3		0	No.　0+1.8　～　No.　0+16.8		
			No.　3+7.7　～　No.　3+10.2	2.5	5
			No.　4+4.9　～　No.　4+7.4	2.5	5
合　　計		0		5.0	10
左　右　計	5.0	10枚			

PU1-B300-H300　　数　量　計　算　書

L＝　　m

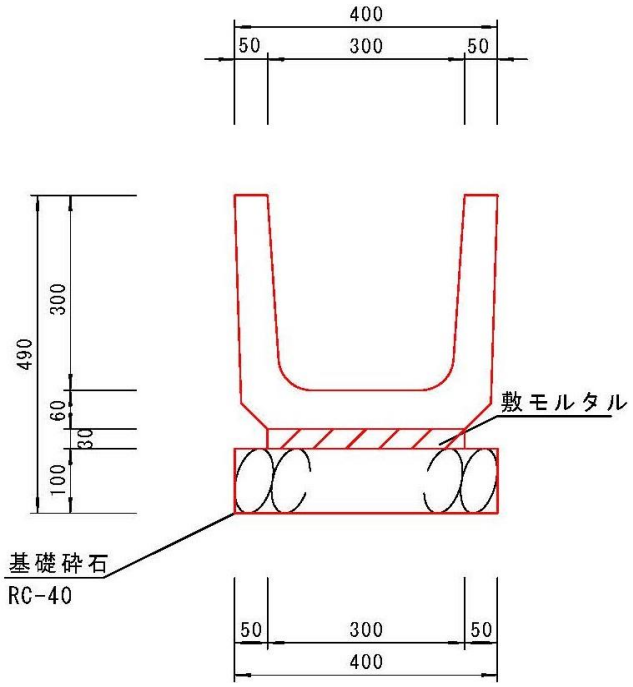

名　　称	規 格	単位	算　　式	10m 当り数量	延 長 箇 所	数 量
基礎砕石	RC-40 t=10.0cm	m2	0.40×10.0	4.00		
敷ﾓﾙﾀﾙ	1:3	m3	0.009×10.0	0.090		
目地ﾓﾙﾀﾙ	1:3	m3	0.0005×10.0	0.005		
U型側溝	300 L=600	本	10.0／0.60	16.50		

PU2-B300-H300　　数　量　計　算　書

L＝　14.1　m

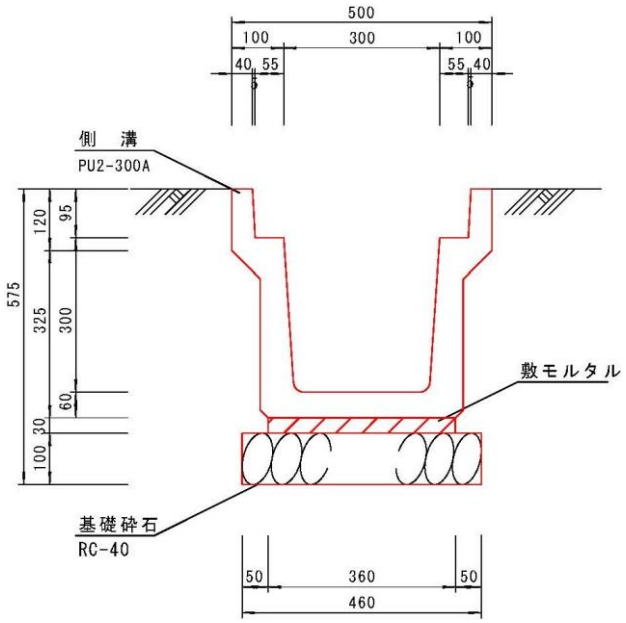

名　　称	規 格	単位	算　　式	10m 当り数量	延　長 箇　所	数　量
基礎砕石	RC-40 t=10.0cm	m2	0.46×10.0	4.60	14.1	6.5
敷ﾓﾙﾀﾙ	1:3	m3	0.0108×10.0	0.108	14.1	0.2
目地ﾓﾙﾀﾙ	1:3	m3	0.0002×10.0	0.002	14.1	0.00
U型側溝	PU2-300A	本	10.0／2.00	5.00	14.1	7.1

PU3-B300-H300　　数　量　計　算　書

L＝　32.3　m

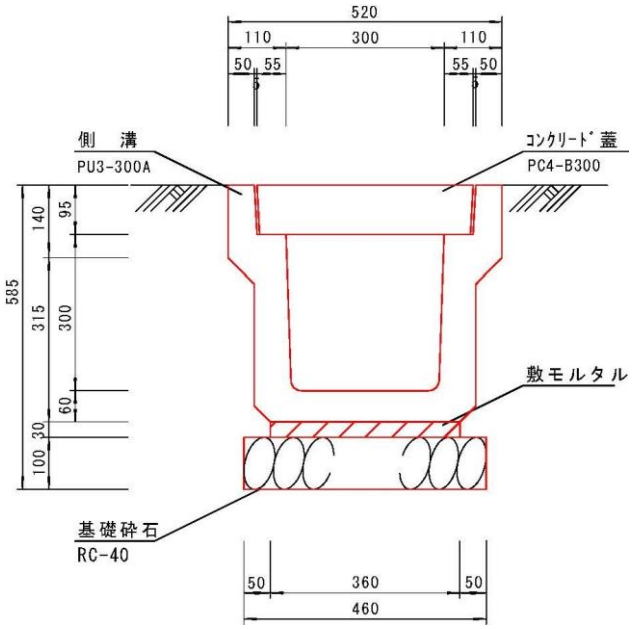

名　　称	規 格	単位	算　　式	10m 当り数量	延　長 箇　所	数　量
基礎砕石	RC-40 t=10.0cm	m2	0.46×10.0	4.60	32.3	14.9
敷ﾓﾙﾀﾙ	1:3	m3	0.0108×10.0	0.108	32.3	0.3
目地ﾓﾙﾀﾙ	1:3	m3	0.0002×10.0	0.002	32.3	0.01
U型側溝	PU3-300A	本	10.0／2.00	5.00	32.3	16.2
ｺﾝｸﾘｰﾄ蓋	PC4-B300	枚	10.0／0.50	20.00	5.0	10.0

舗　　装　　工

（　市道南後迫線　）

数　量　集　計　表

工　種：舗装工

種　別	細　別	規　格	単位	数　量					合　計	摘　要
ｱｽﾌｧﾙﾄ舗装工										
	車道舗装									
	表層	再生密粒度As,t=4cm	m2	418.8					418.8	
		ﾌﾟﾗｲﾑｺｰﾄ1.26L/m2	m2	418.8					418.8	
	上層路盤	粒度調整砕石,M-30,t=7cm	m2	424.1					424.1	
	下層路盤	再生ｸﾗｯｼｬﾗﾝ,RC-40,t=16cm	m2	425.4	52.0				373.4	
	路盤工	粒度調整砕石,M-30,t=10cm	m2	0.0					0.0	
ｺﾝｸﾘｰﾄ舗装工										
	坂路舗装									
	表層	ｺﾝｸﾘｰﾄ σck=18N/mm2	m2	176.9	0.0				176.9	
	路盤	再生砕石,RC-40,t=10cm	m2	176.9	0.0				176.9	

アスファルト舗装工

測　　点	距　離	車道舗装 表層(t=4cm)			車道舗装 上層路盤(t=7cm)			車道舗装 下層路盤(t=16cm)			路盤工M-30　t =10cm			摘　要
		幅	平均幅	数　　量	幅	平均幅	数　　量	幅	平均幅	数　　量	幅	平均幅	数　　量	
No. 0-11.54		4.43			4.37			4.37						
No. 0	11.80	5.27	4.85	57.23	5.26	4.82	56.88	5.23	4.80	56.64				
	11.30	4.30	4.79	54.13	4.30	4.78	54.01	4.30	4.77	53.90				
		4.00			4.10			4.30						
No. 1+0.00	8.70	4.00	4.00	34.80	4.10	4.10	35.67	4.00	4.15	36.11				
No. 1+15	12.00	4.00	4.00	48.00	4.10	4.10	49.20	4.00	4.00	48.00				
	8.00	4.00	4.00	32.00	4.10	4.10	32.80	4.00	4.00	32.00				
No. 2+16.03	16.03	4.00	4.00	64.12	4.05	4.08	65.40	4.15	4.08	65.40				
No. 2+19.21	3.18	4.00	4.00	12.72	4.05	4.05	12.88	4.15	4.15	13.20				
No. 3+2.39	3.18	4.00	4.00	12.72	4.05	4.05	12.88	4.15	4.15	13.20				
No. 4+0.00	17.61	4.00	4.00	70.44	4.05	4.05	71.32	4.15	4.15	73.08				
No. 4+8.16	8.16	4.00	4.00	32.64	4.05	4.05	33.05	4.15	4.15	33.86				
計	100.0			418.80			424.09			425.4				R6　52.0m2

コンクリート舗装工

測　　点	距　離	坂路舗装 表層(t=10cm)			坂路舗装 路盤(t=10cm)			取付け舗装 表層(t=10cm)			取付け舗装 路盤(t=10cm)			摘　要
		幅	平均幅	数　　量	幅	平均幅	数　　量	幅	平均幅	数　　量	幅	平均幅	数　　量	
No. 0+11.30		0.50			0.50									
No. 0+17.00	5.70	0.50	0.50	2.90	0.50	0.50	2.90							
		3.00			3.00									
No. 1+0.00	2.40	3.00	3.00	7.20	3.00	3.00	7.20							
No. 1+12.00	12.80	3.00	3.00	38.40	3.00	3.00	38.40							
No. 1+16.00	4.00	3.00	3.00	12.00	3.00	3.00	12.00							
No. B-B	10.00	3.00	3.00	30.00	3.00	3.00	30.00							
No. C-C	10.00	3.00	3.00	30.00	3.00	3.00	30.00							
No. D-D	7.30	3.00	3.00	21.90	3.00	3.00	21.90							
小　計	52.2			142.40			142.40							
No. 2+16.00		3.00			3.00									
No. 2+16.00	11.5	3.00	3.00	34.50	3.00	3.00	34.50							
小　計	11.5			34.50			34.50							
合　　計	63.7			176.90			176.90							

転 落 防 護 柵 工

（　市道南後迫線　）

数　量　集　計　表

工　種：転落防護柵工

種　別	細　別	規　格	単位	数　　量					合　計	摘　要
転落防護柵工										
	ｶﾞｰﾄﾞﾚｰﾙ	土中建込,Gr-C-4E	m	33.0					33.0	

ガードレール(Gr-C-4E)　　延　長　調　書

測　　点	延長,ヶ所	摘　　要	測　　点	延長,ヶ所	摘　　要
No.　1+0.5　～　No.　1+12.0	11.5				
No.　1+12.0　～　No.　2+0.0	8.0				
No.　2+0.0　～　No.　2+13.5	13.5				
合　　計	33.0	m			m
左　右　計	33.0	m			

ガードレール(Gr-C-4E)　　数　量　計　算　書

L＝　33.0　m

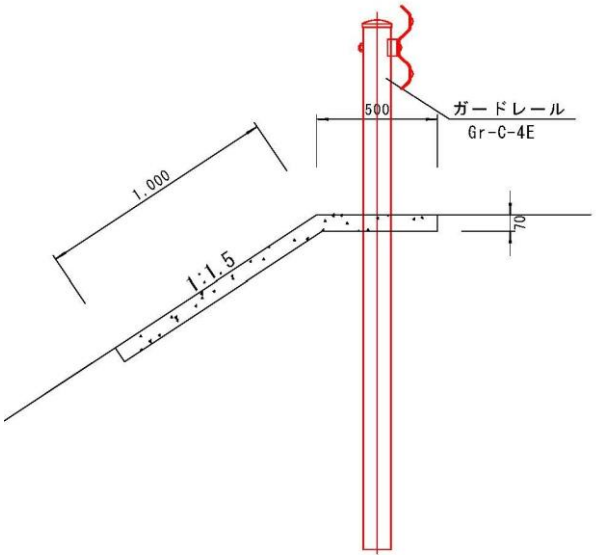

名　　称	規 格	単位	算　　式	10m 当り数量	延　長 箇　所	数　量
ｶﾞｰﾄﾞﾚｰﾙ	土中建込 Gr-C-4E	m		10.000	33.0	33.0

区　画　線　工

（　市道南後迫線　）

数　量　集　計　表

工　種：区画線工

種　別	細　別	規　格	単位	数　　量					合　計	摘　要
区画線工										
	溶融式区画線	白色,実線,W=15cm	m	199.5					199.5	

白,実線,W=15cm　　延　長　調　書

測　　点	延長,ヶ所	摘　　要	測　　点	延長,ヶ所	摘　　要
外側線			外側線		
No. 0-11.5 ～ No. 0+0.0	12.2		No. 0-11.5 ～ No. 0+0.0	10.9	
No. 0+0.0 ～ No. 1+0.0	20.0		No. 0+0.0 ～ No. 1+0.0	20.0	
No. 1+0.0 ～ No. 1+12.0	12.0		No. 1+0.0 ～ No. 1+12.0	12.0	
No. 1+12.0 ～ No. 2+0.0	8.0		No. 1+12.0 ～ No. 2+0.0	8.0	
No. 2+0.0 ～ No. 2+16.0	16.0		No. 2+0.0 ～ No. 2+16.0	16.0	
No. 2+16.0 ～ No. 2+19.2	3.4		No. 2+16.0 ～ No. 2+19.2	3.0	
No. 2+19.2 ～ No. 3+2.4	3.4		No. 2+19.2 ～ No. 3+2.4	3.0	
No. 3+2.4 ～ No. 4+0.0	17.6		No. 3+2.4 ～ No. 4+0.0	17.6	
No. 4+0.0 ～ No. 4+8.2	8.2		No. 4+0.0 ～ No. 4+8.2	8.2	
合　　計	100.8	m		98.7	m
左　右　計	199.5	m			

構　造　物　撤　去　工

（　市道南後迫線　）

数　量　集　計　表

工　種：構造物撤去工

種　別	細　別	規　格	単位	数　　量							合　計	摘　要
構造物取壊し工												
	舗装版切断	ｱｽﾌｧﾙﾄ, t=4cm	m	5.8							5.8	
	舗装版破砕	ｱｽﾌｧﾙﾄ, t=4cm	m2	183.4							183.4	
	舗装版切断	ｺﾝｸﾘｰﾄ, t=10cm	m								0.0	
	舗装版破砕	ｺﾝｸﾘｰﾄ, t=10cm	m2									
	取壊し	ｱｽﾌｧﾙﾄ	m3	8.3							8.3	
		有筋コンクリート	m3								0.0	
		無筋コンクリート	m3								0.0	
	処分	ｱｽﾌｧﾙﾄ	t	19.5							19.5	集計表
		有筋	t								0.0	
		無筋	t								0.0	
	木材		t								0.0	

構　造　物　取　壊　し　工

測　　点	距　離	路面破砕(As t=4cm)			路面破砕(Co t=10cm)									摘　要
		幅	平均幅	数　　量	幅	平均幅	数　　量	幅	平均幅	数　　量	幅	平均幅	数　　量	
No. 0-11.54		3.3												
No. 0+0.00	11.54	2.5	2.90	33.5										
No. 0+14.00	14.00	2.5	2.50	35.0										
No. 2+3.50		2.7												
No. 2+16.00	12.50	2.6	2.65	33.1										
No. 2+19.21	3.18	2.5	2.55	8.1										
No. 3+2.39	3.18	2.5	2.50	8.0										
No. 4+0.00	17.61	2.6	2.55	44.9										
No. 4+8.16	8.16	2.5	2.55	20.8										
No. 0+11.3														
No. 0+14.8	3.50													
No. 0+16.8	2.00													
計	75.67			183.40										

舗装版切断(As t=4cm)　　延　長　調　書

測　　点	延長,ヶ所	摘　　要	測　　点	延長,ヶ所	摘　　要
No.　0-11.54	3.3				
No.　0+14.00　～　No.　1+16.5					
No.　2+3.50　～　No.　2+6.2					
No.　4+8.16	2.5				
合　　計	5.8	m			m
左　右　計	5.8	m			